آریسان

آریسان دوگانه سوز

امداد خودرو فارما

تلفن شبانه روزی: ۰۲۱-۸۸۸۶۲۰۸۵

FarmaSOS.com

راهنمای دارنده محصول

دارنده محترم

این کتابچه برای آگاهی شما از نحوه استفاده بهینه از خودرو تهیه شده و حاوی نکات مهم ایمنی، عملکردی و نگهداری است.

لطفاً این کتابچه را همواره در خودرو به همراه داشته و در حفظ و نگهداری آن کوشا باشید.

بسم الله الرحمن الرحیم

امداد خودرو فارما
تلفن شبانه روزی ۰۲۱-۸۸۸۶۲۰۸۵
FarmaSOS.com

خریدار گرامی

ضمن تشکر از شما برای خرید محصول شرکت ایران خودرو، تبریک ما را به جهت این حسن انتخاب پذیرا باشید. امیدواریم خودرو جدید بتواند در لحظات شاد زندگی شما سهمی داشته باشد. این راهنما در استفاده صحیح از وسیله نقلیه و نحوه رانندگی با آن به شما کمک خواهد کرد، بنابراین بهتر است همواره آن را در محفظه داشبورد خودرو نگهداری نمائید. برای استفاده آسان‌تر، کتابچه حاضر به بخش‌های مختلف تقسیم شده و هر بخش مربوط به جنبه متفاوتی از رانندگی یا مراقبت از خودروی شما است. توصیه می‌کنیم برای آشنایی با امکانات و قابلیت‌های خودرو جدیدتان هر بخش را با دقت مطالعه فرمائید.

– **قبل از رانندگی:** این بخش شامل تنظیم صندلی‌ها، کمربند ایمنی، کنترل سیستم گرمایش و تهویه و همچنین تمام نکات مورد نیاز برای رفاه شما قبل از شروع رانندگی است.

– **رانندگی:** در این بخش عملکرد کلیدها، تجهیزات و مراقبت‌های حین رانندگی توضیح داده شده است.

– **نگهداری خودرو:** شامل اطلاعات ضروری در مورد بازدیدهایی است که باید در دوره‌های منظم زمانی به عمل آورید.

توجه

جهت اطلاع از نحوه نگهداری خودرو، ضوابط و شرایط خدمات گارانتی و انجام سرویس‌های دوره‌ای، به دفترچه راهنمای نگهداری و خدمات گارانتی مراجعه فرمائید.

– **قوریت‌های فنی:** این اطلاعات به منظور کمک به حل اشکالات کوچک و اجتناب ناپذیر در مواقع اضطراری است که گاهی ممکن است به وقوع بپیوندد مانند تعویض تسمه، فیوز و چرخ‌ها.

– **اطلاعات فنی:** شامل اطلاعات فنی درباره موتور، ابعاد، ظرفیتها و اوزان می‌باشد.

در ضمن، مواد مصرفی از نمایندگی‌های مجاز ایران خودرو تأمین گردد. (از برندهای مورد تأیید و بسته بندی‌هایی که توسط شرکت ایساکو ارایه می‌گردد استفاده شود.)

تلفن شبانه روزی: ۰۲۱-۸۸۸۶۳۰۸۵

اخطار

عدم توجه به دستورات ویژه که در کادرهای اخطار همراه با این علامت درج شده، ممکن است باعث آسیب جدی و به خطر افتادن سلامت راننده و یا سرنشینان خودرو شود.

FarmaSOS.com

هشدار

عدم توجه به دستوراتی که در کادرهای هشدار دهنده همراه با این علامت درج شده است احتمال تصادف یا آسیب به خودرو را به دنبال خواهد داشت.

توجه: در صورت عدم توجه به توصیه‌های ایمنی عنوان شده که به دنبال کلمهٔ **توجه** آورده شده است، احتمال آسیب جدی به خودروی شما وجود دارد.

نکتهٔ مهم: امکانات هر خودرو با توجه به مدل آن متفاوت است. به همین خاطر ممکن است بخشی از اطلاعات مندرج در این راهنما در مورد خودروی شما صادق نباشد. برای کسب اطمینان می‌توانید با نمایندگی مجاز ایران خودرو تماس بگیرید.

یادآوری: در این کتابچه اطلاعات مربوط به گونه‌های دیگر این محصول نیز درج شده و با علامت ستاره (*) مشخص گردیده است.

۱ خودروی شما در یک نگاه
۲ قبل از رانندگی
۳ رانندگی
۴ نگهداری خودرو
۵ فوریت‌های فنی
۶ اطلاعات فنی
۷ فهرست الفبایی

امداد خودرو فارما
تلفن شبانه روزی: ۰۲۱-۸۸۸۶۲۰۸۵
FarmaSOS.com

مرور سریع مطالب

باز و بسته کردن در خودرو ۲۰
صندلی‌ها ۲۳
کمربندهای ایمنی ۲۴
رانندگی ۲۶
گرمایش و تهویه ۲۷
تجهیزات داخلی ۳۱
راهنمای استفاده از رادیو CD ۳۲
سیستم سوخت CNG ۳۵
کمربند ایمنی ۴۳
کیسه هوا ۴۵
نشانگرهای صفحه نمایش جلو آمپر ۵۰
راهنمای صفحه نمایش دیجیتالی ۵۷
روشن کردن ۵۸
دسته راهنما و دسته برف پاک کن ۵۹
نگهداری خودرو ۶۲
محفظه موتور ۶۳
دستورالعمل‌های کاربردی(تعویض چرخ‌ها، روشن کردن خودرو در شرایط اضطراری، حمل خودرو، تعویض فیوزها و تعویض لامپ‌ها) ۸۴
حمل خودرو ۸۶
اطلاعات فنی ۹۵
ابعاد خودرو ۹۸

امداد خودرو فارما
تلفن شبانه روزی: ۰۲۱-۸۸۸۶۳۰۸۵
FarmaSOS.com

۱ خودروی شما در یک نگاه

امداد خودرو فارما
تلفن شبانه روزی: ۰۲۱-۸۸۸۶۲۰۸۵
FarmaSOS.com

باز و بسته کردن درها ۸
شیشه بالابرها ۹
صندلی‌ها ۹
دسته راهنما ۱۰
چراغ‌ها ۱۳
گرمایش و تهویه ۱۴
باز و بستن در موتور ۱۸

جلو داشبورد

۱- محل عبور هوا به سمت درهای جانبی جلو
۲- محل بلندگوی سمت چپ
۳- دستگیره آزاد کردن در موتور
۴- جعبه فیوز
۵- دریچه قابل تنظیم تهویه جانبی
۶- بوق و کلید چراغ جلو و دسته راهنما
۷- دریچه هوا برای رفع یخ زدگی و بخار گرفتگی شیشه جلو
۸- کلید برف پاک‌کن و شیشه‌شوی
۹- دریچه قابل تنظیم تهویه میانی
۱۰- محل نصب رادیو
۱۱- محل زیرسیگاری
۱۲- ۲۱ محل عبور هواب به سمت درهای جانبی
۱۳- محل بلندگوی سمت راست
۱۴- اهرم تنظیم کننده زاویه فرمان
۱۵- کلید تنظیم ارتفاع چراغ
۱۶- جعبه داشبورد
۱۷- محفظه داخلی جلوی داشبورد

امداد خودرو فارما
تلفن شبانه روزی: ۰۲۱-۸۸۸۶۲۰۸۵
FarmaSOS.com

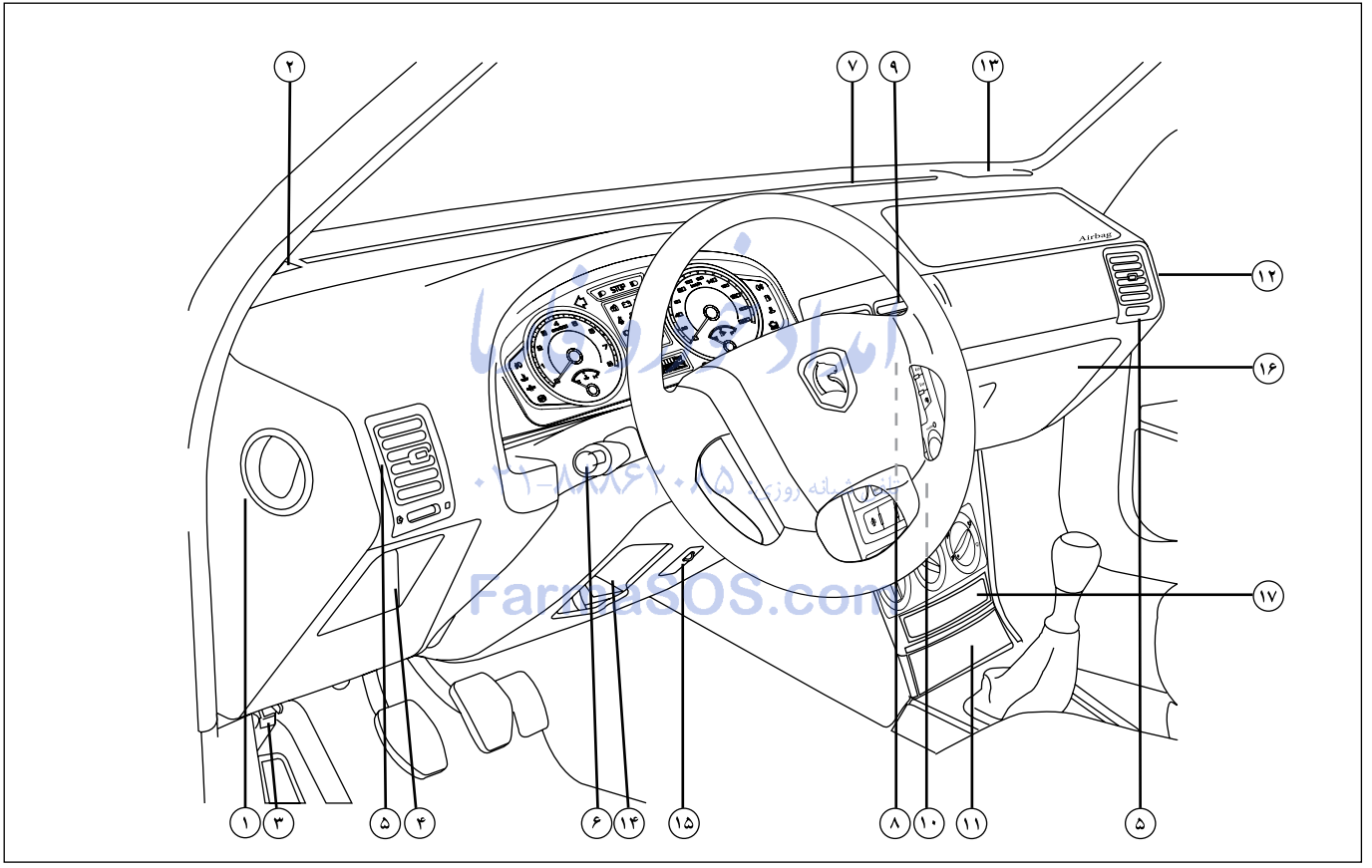

FarsiSOS.com

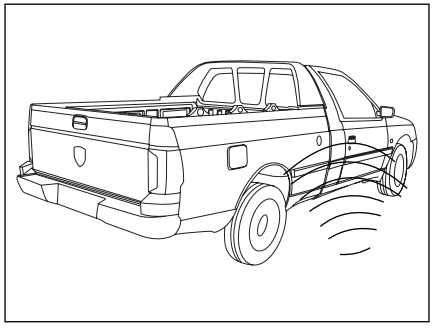

باز و بسته کردن در خودرو

درب‌ها را می‌توان هم‌زمان به وسیله کلید(سوییچ) از بیرون خودرو و یا با اســـتفاده از دکمه قفـــل کن درهای جلو از داخل، قفل یا باز کرد.

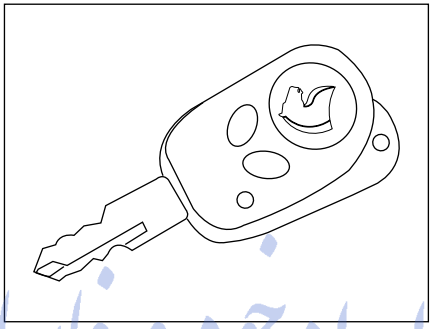

به وسیله کنترل از راه دور

عملکرد این دستگاه نیز همانند کلید می‌باشد. برای کار کردن دستگاه، آن را به سمت گیرنده که در بالای آینه داخل تعبیه شده است گرفته و دکمه آن را فشار دهید.

امداد خودرو فارما
تلفن شبانه روزی: ۰۲۱-۸۸۸۶۱۰۸۵
FarmaSOS.com

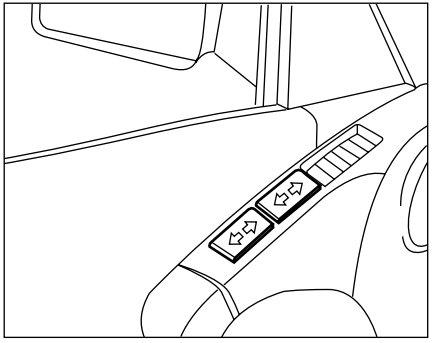

شیشه بالابر برقی

۱- عملکرد برقی - شیشه راننده: شیشه را می‌توان با وارد کردن فشار دکمه، بالا یا پایین برد. وقتی شیشه به محل دلخواه رسید دکمه را رها کنید.

۲- عملکرد برقی - دکمه بالا و پایین آوردن شیشه سمت‌سرنشین:

که روی در سمت چپ تعبیه شده است. همچنین روی در سمت راست نیز یک دکمه مخصوص شیشه همان در وجود دارد.

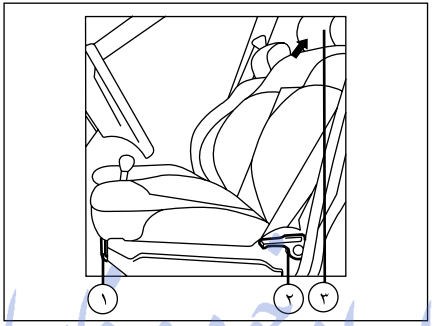

صندلی‌ها

تنظیم صندلی‌های جلو به صورت دستی:

۱- جلو و عقب بردن صندلی: دستگیره قفل کن را به بالا بکشید و صندلی را حرکت دهید تا در محل دلخواه قرار بگیرد، سپس دستگیره را رها کنید تا در همان جا قفل شود.

۲- تنظیم زاویه پشتی صندلی: اهرم را تا رسیدن پشتی به نقطه دلخواه فشار دهید.

۳- پشت سری صندلی: برای تنظیم ارتفاع به بالا بکشید.

امداد خودرو فارما
تلفن شبانه روزی: ۰۲۱-۸۸۸۶۱۰۸۵
FarmaSOS.com

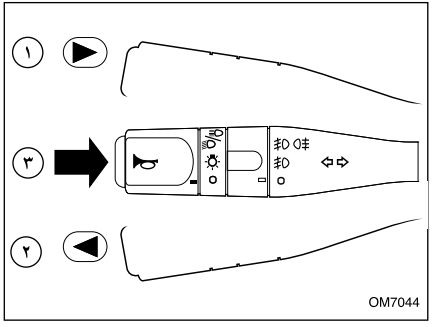

چراغ راهنمای چپ و راست

وضعیت ۱،۲: قبل از گردش به چپ، اهرم را به طرف پایین و قبل از گردش به راست اهرم را به طرف بالا حرکت دهید. (چراغ هشـــدار دهندهٔ ســـبز روی صفحـــه نمایشِ جلو داشبورد در جهت گردش چشمک خواهد زد.)

درصورت زدن یک ضربه بر روی راهنمای چپ یا راست، راهنما فعال شده و پس از ۴ بار چشمک زدن خاموش می‌شـــود. (تعداد فلاشر ها با دســـتگاه عیب‌یاب قابل تنظیم می‌باشد)*

بوق

وضعیت۳: برای بوق زدن، کلید انتهای دســـتهٔ راهنما را بفشارید.

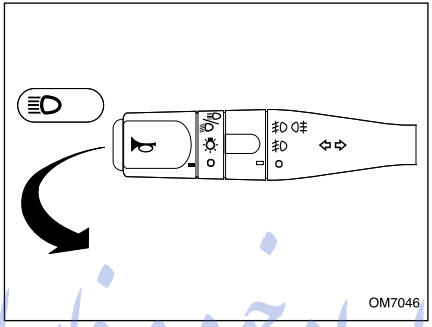

نور پایین و بالا

برای تغییر نور پایین و بالا، اهرم را کاملاً به طرف فرمان بکشید (در این حالت نشانگر آبیِ نور بالا روشن می‌شود.)

برای علامت دادن با چراغ‌های اصلی (چراغ زدن)، اهرم را تا نیمه به طرف فرمان بکشید و رها کنید.

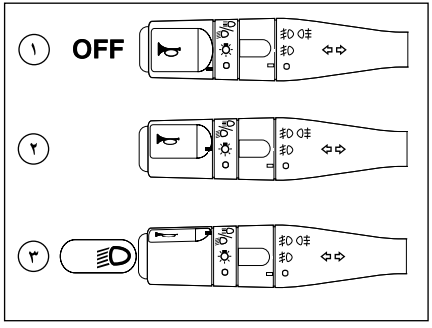

کلید چراغ‌ها

وضعیت۱: همهٔ چراغ‌ها خاموش

وضعیت۲: چراغ‌های کوچک، عقب و صفحه نمایش جلو داشبورد

وضعیت۳: چراغ‌های جلو روشن

ســـوت اخطار: راننده را هنگام خارج شـــدن از خودرو، متوجه روشـــن بودن چراغ‌های جلو می‌کند و در صورتی به صدا در می‌آید که در راننده باز بوده و سوئیچ بسته باشد.

ایران خودرو فارما
FarmaSOS.com

اخطار

قبل از شـــروع به رانندگی در شـــب: از عملکرد صحیح تجهیزات الکتریکی اطمینان حاصل نمایید و چراغ‌های خودرو را تنظیم نمایید. (در صورت حمل بار بیش از حد معمول) بطور کلی، دقت کنید که چراغ‌ها پوشیده شده نباشند. (کثیفی، گل، برف و یا هرگونه شئ روی آنها را نپوشانده باشد.)

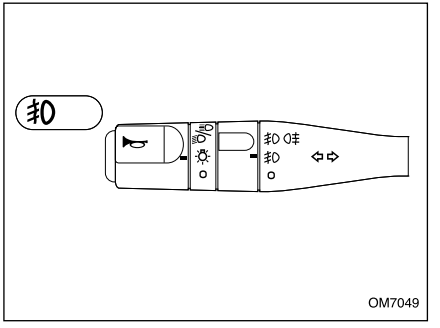

چراغ‌های مه‌شکن جلو*

برای روشن کردن چراغ‌های مه شکن جلو، بخش میانی دستهٔ راهنما را یک مرحله به طرف بالا بچرخانید. هنگامی که چراغ‌های مه شکن روشن هستند، همزمان نشانگری روی صفحه نمایش جلو داشبورد روشن می‌شود.
این چراغ‌ها تنها هنگامی روشن می‌شوند که چراغ‌های اصلی جلو یا چراغ‌های کوچک روشن باشند.

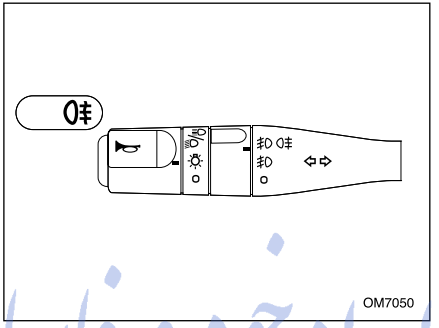

چراغ‌های مه شکن عقب

برای روشن کردن چراغ‌های مه شکن عقب، بخش میانی دستهٔ راهنما را دو مرحله به طرف بالا بچرخانید، هنگامی که چراغ‌های مه شکن روشن هستند همزمان نشانگری روی صفحه نمایش جلو داشبورد روشن می‌شود.
این چراغ‌ها روشن می‌شوند به شرطی که:
- چراغ‌های اصلی جلو یا کوچک روشن باشند.
- چراغ‌های جانبی و چراغ‌های مه‌شکن جلو (در صورت وجود) روشن باشند.

توجه داشته باشـــید از چراغ مه شکن **فقط** در مواردی اســـتفاده کنید که محدودهٔ دید کم باشد زیرا در شرایط دید عادی باعث ناراحتی رانندگان دیگر می‌شود.

امداد خودرو فارما
تلفن شبانه روزی: ۰۲۱-۸۸۸۶۲۰۸۵
FarmaSOS.com

* درصورت نصب در خودروی شما

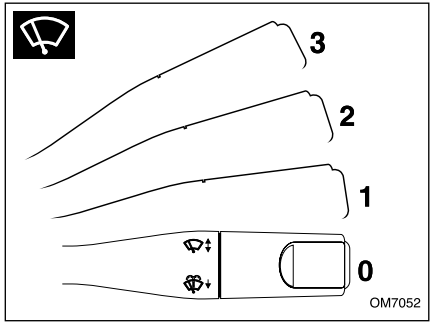

برف‌پاک‌کن

کنترل برف‌پاک‌کن‌ها و شیشه‌شوی توسط دستهٔ سمت راست فرمان و فقط در حالتی که سوئیچ باز است، انجام می‌گیرد.

0- خاموش

1- بـــرف پاک‌کن زمانی * (فاصلهٔ زمانی بین دو حرکت برف‌پاک‌کن وابسته به سرعت خودرو می‌باشد)

2- سرعت کند

3- سرعت تند

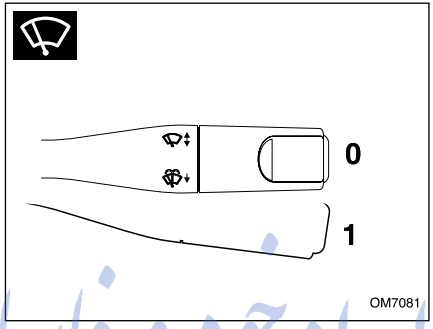

حرکت تکی برف پاک‌کن (تنها یک رفت و برگشت)

برای یک بار حرکت برف پاک‌کن، اهرم را با یکبار به طرف پایین بکشید و رها کنید.

با نگه داشـــتن اهرم به طرف پایین، بـــرف پاک‌کن بطور پیوسته حرکت خواهد کرد.

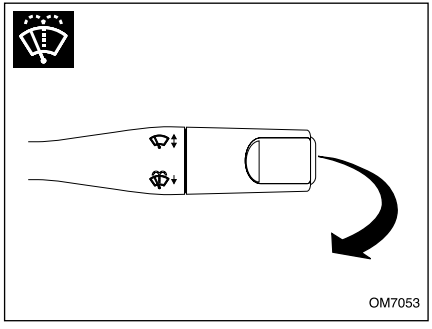

شست و شوی شیشه

برای شست و شوی شیشه، اهرم را به طرف خود بکشید. با یک بار کشیدن اهرم، برف پاک‌کن‌ها سه بار حرکت می‌کنند. مادامی که اهرم را نگه دارید، شیشه شوی کار می‌کند.

با کشیدن ا هرم، بلافاصله پاشش آب آغاز و پس از پاشش آب به مدت ۰/۷ ثانیه، برف پاک‌کن‌ها شـــروع به حرکت می‌نمایند. مادامیکه اهرم را نگه داشته‌اید، عمل پاشش آب و شستشـــو بدون توقف انجام می‌شود؛ ولی به محض رها نمودن اهرم، برف پاک‌کن‌ها پس از سه مرتبه حرکت باز می‌ایســـتند که نهایتاً پس از گذشت ۳ ثانیه از توقف، حرکت چهارم برف‌پاک‌کن جهت پاک کردن کامل شیشه صورت می‌پذیرد. *

هشدار

در هنگام یخ زدگی، اطمینان حاصل کنید که تیغه های برف پاک کن یخ نزده باشد (خطر داغ کردن موتور برف پاک کن).

وضعیت تیغه‌ها را بررسی نمایید. هنگامی که کارایی تیغه‌ها پایین می‌آید، باید آنها را تعویض نمود.(تقریباً هر سال)

شیشـــهٔ جلوی خودرو را به طور مرتب تمیز کنید، در صورتی که قبـــل از متوقف کردن برف پاک‌کن‌ها (حالت 0) موتور را خاموش کنید، تیغه های برف پاک کن در هر وضعیتی که باشند متوقف خواهند شد.

بعد از روشن کردن موتور، کافی است برف پاک کن را در حالت 0 قرار دهید تا تیغه ها به حالت توقف بازگردند.

هنگام بازکردن در موتور اطمینان حاصل کنید که دسته برف پاک‌کن در وضعیت 0 (توقف) قرار دارد.(خطر ایجاد جراحت).

* درصورت نصب در خودروی شما

FarmaSOS.com

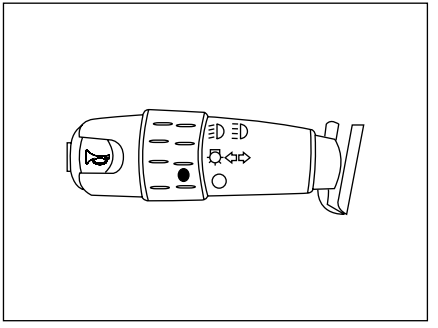

برای بازگرداندن به نور پایین، دسته راهنما را مجدداً به طرف فرمان بکشید.

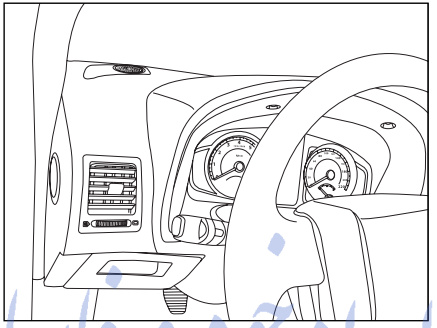

چراغ‌ها – بوق

علائم اخطار:

۱- بوق: انتهای دسته راهنما را به داخل فشار دهید.

۲- علامت دادن با نور بالا: دسته راهنما را به طرف فرمان بکشید.

۳- چراغ‌های راهنما:

- سمت راست: دسته راهنما را به طرف بالا فشار دهید.

- سمت چپ: دسته راهنما را به طرف پایین فشار دهید.

- موقع سبقت گرفتن یا تغییر مسیر دادن: دسته راهنما را قدری در جهت مورد نظر حرکت دهید.

- تغییر مسیر کامل: برای گردش کامل، دسته راهنما را تا انتها به سمت مورد نظر فشار دهید.

- در اثر برگشت فرمان، دسته راهنما به‌طور خودکار به حالت اولیه برمی‌گردد.

۴- چراغ اعلام خطر(فلاشر):

کلید این چراغ بر روی رادیو پخش تعبیه شده است.

سوت اخطار: راننده را هنگام خارج شدن از خودرو، متوجه روشن بودن چراغ‌های جلو می‌کند و در صورتی به صدا درمی‌آید که یکی از درها باز بوده و سوئیچ بسته باشد.

ایران خودرو فارما
تلفن شبانه روزی: ۰۲۱-۸۸۸۶۲۰۸۵
FarmaSOS.com

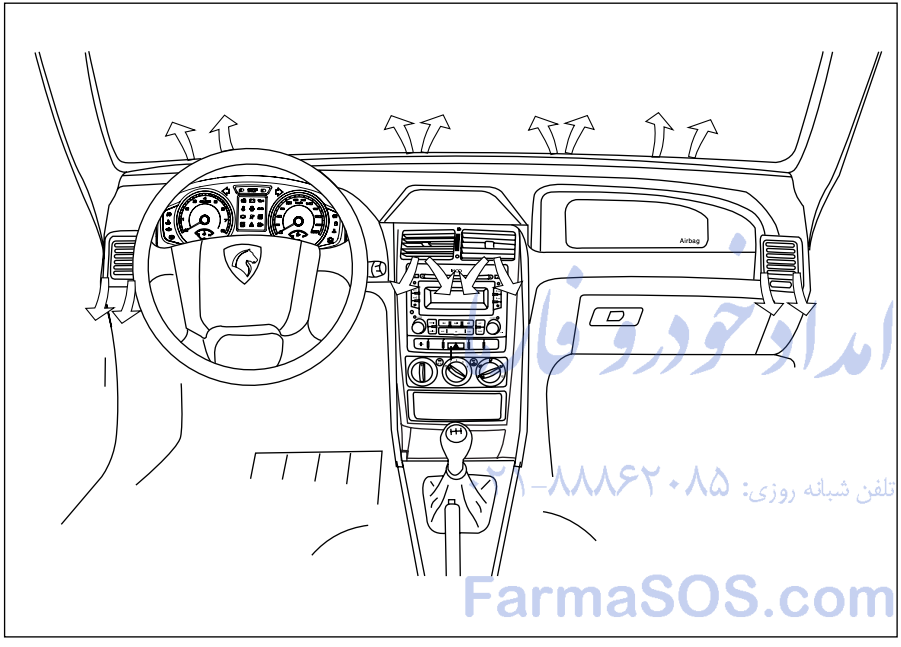

امداد خودرو فارما
تلفن شبانه روزی: ۸۸۸۶۲۰۸۵-۰۲۱
FarmaSOS.com

تهویه - بخاری

سیستم تهویه

۱- رفع یخ زدگی و بخار گرفتگی شیشه‌ها
۲- دریچه‌های تهویه جانبی
۳- دریچه‌های تهویه میانی
۴- دریچه‌های تهویه زیر پای سرنشین جلو

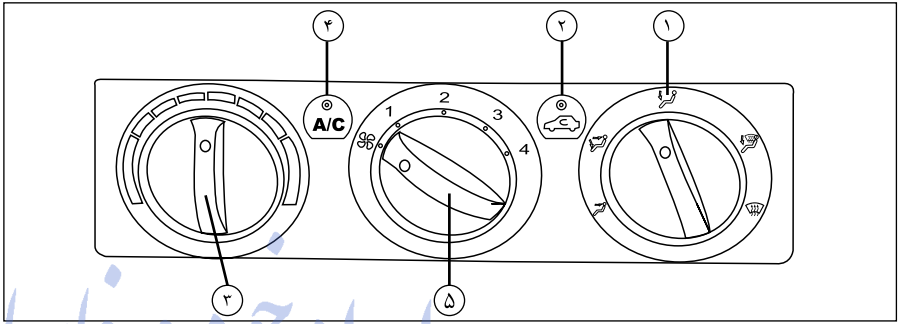

امداد خودرو فارما

تهویه - بخاری - توزیع هوا

۱- اهرم تنظیم دریچه هوا

۲- کلید چرخش هوای داخل خودرو

۳- اهرم تنظیم دما

۴- کلید کولر A/C

۵- اهرم تنظیم هوا

تلفن شبانه روزی: ۰۲۱-۸۸۸۶۲۰۸۵

FarmaSOS.com

سیستم صوتی ، گرمایش و تهویه:

۱- دریچه هوا

۲- سیستم صوتی

۳- کلید تغییر وضعیت مصرف سوخت به CNG

۴- دکمه چراغ اعلام خطر (فلاشر)

۵- صفحه تنظیم گرمایش و تهویه

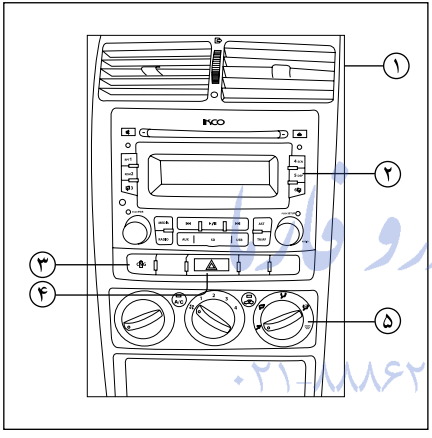

امداد خودرو فارما
تلفن شبانه روزی: ۰۲۱-۸۸۸۶۲۰۸۵
FarmaSOS.com

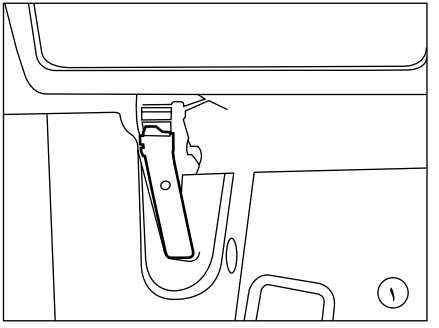

باز کردن درِ موتور

۱- از داخل اتاق (سمت راننده) دستگیره خلاص کننده قفل درِ موتور را بکشـــید. در این حالت درِ موتور کمی بالا خواهد آمد.

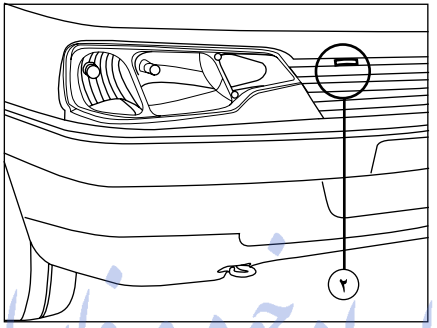

۲- گیره ایمنی درِ موتور را بکشـــید و ســـپس در موتور را بالا ببرید.

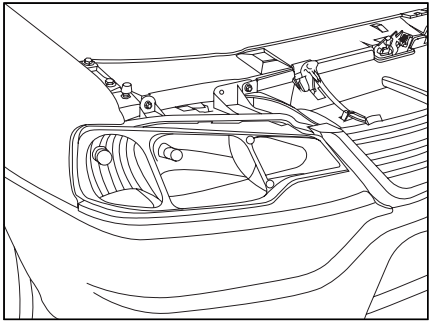

بستنِ درِ موتور

میلـــه تکیه‌گاه درِ موتور را دوبـــاره به گیره خود محکم کنید، سپس درِ موتور را پایین بیاورید و برای بستن درِ موتور آن را تقریباً از فاصله ۳۰ سانتی‌متری رها کنید.

ارادخودرو فارما
تلفن شبانه روزی: ۰۲۱-۸۸۸۶۲۰۸۵
FarmaSOS.com

امداد خودرو فارما

تلفن شبانه روزی: ۰۲۱-۸۸۸۶۲۰۸۵

FarmaSOS.com

۲ قبل از رانندگی

امداد خودرو فارما
تلفن شبانه روزی: ۰۲۱-۸۸۸۶۲۰۸۵

کارت کد محرمانه ۱۹
باز و بسته کردن درها ۲۰
سیستم بازدارنده استارت موتور ۲۲
شیشه بالابر برقی ۲۳
صندلی‌ها ۲۳
آینه‌ها ۲۴
توصیه‌های ایمنی ۲۴
غربیلک فرمان ۲۶
گرمایش و تهویه ۲۷
تجهیزات داخلی ۳۱
راهنمای استفاده از رادیو CD ۳۲
سیستم سوخت CNG* ۳۵
کمر بند ایمنی ۴۳
کیسه هوا ۴۵

FarmaSOS.com

* درصورت نصب در خودروی شما

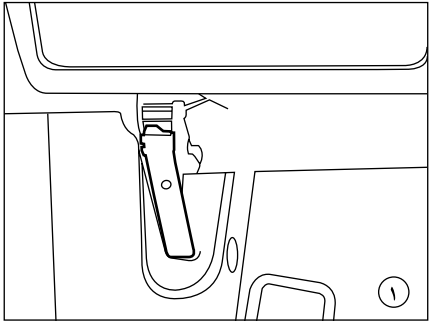

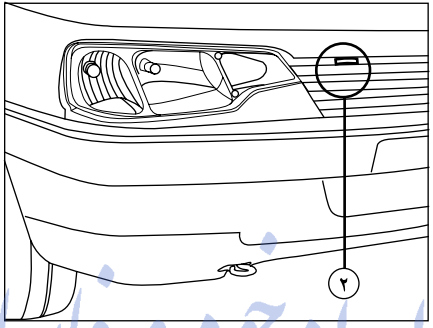

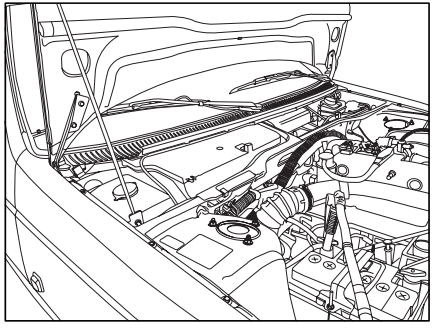

قفل و باز کردن درها

در موتور

۱- از داخل دســـتگیره زیر در موتور را به ســـمت خود بکشید تا ضامن آن رها شود.

۲- از بیرون ضامن زیر در موتور را به سمت خود بکشید تا زبانه ایمنی قفل خلاص شود.

برای بازنگهداشتن در موتور از میله اتکا استفاده کنید.

برای بســـتن، میله اتکا را پایین بیاورید و در را از فاصله تقریباً ۳۰ سانتی متری رها کنید، مطمئن شوید که در موتور کاملاً قفل شده باشد.

امداد خودرو فارما
تلفن شبانه روزی: ۰۲۱-۸۸۸۶۲۰۸۵
FarmaSOS.com

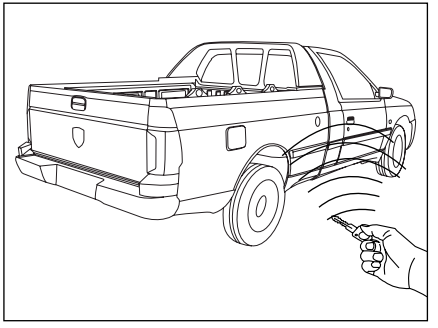

به وسیله کنترل از راه دور

عملکرد این دســـتگاه نیز همانند کلید می‌باشد. برای کار کردن دستگاه، آن را به ســـمت گیرنده که در بالای آینه داخل تعبیه شده است گرفته و دکمه آن را فشار دهید.

این دستگاه با دو عدد باتری ۳ ولت کار می‌کند، چنانچه چراغ دستگاه روشن نشد باتری‌ها را تعویض کنید.

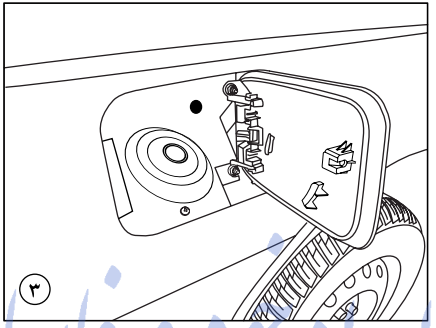

۳- در باک

پس از قرار دادن سوییچ در داخل درب باک و چرخاندن آن , نسبت به باز کردن درب باک اقدام نموده و سوختگیری خودرو را انجام دهید. لازم به ذکر اســـت تا زمانی که درب باک را در محل خود قرار نداده و قفل ننموده اید نمیتوانید سوئیچ را از داخل آن بیرون آورید.

ایداد خودرو فارما
تلفن شبانه روزی: ۰۲۱-۸۸۸۶۲۰۸۵
FarmaSOS.com

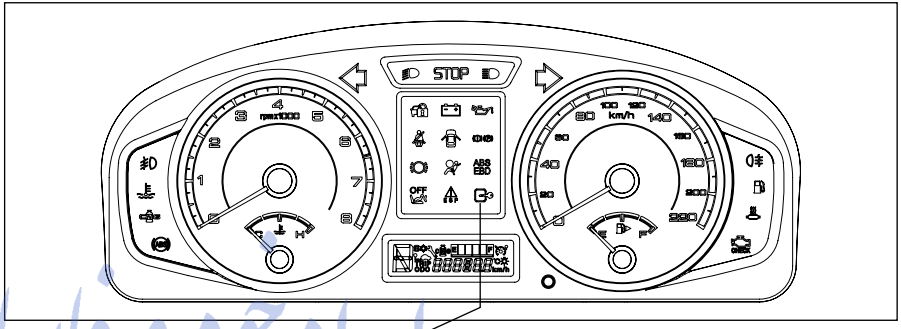

نشانگر چشمک زن

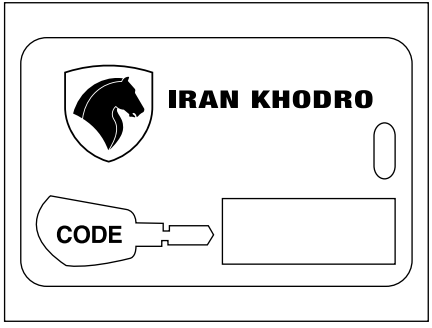

سیستم بازدارنده استارت موتور(Immobilizer)

ایـــن کلیدها پـــس از لحظاتی از خاموش شـــدن موتور، سیســـتم موتور را کنترل نموده و بدین وسیله از روشن شدن موتور بدون کلید اصلی جلوگیری می‌کند.

عملکرد:

هر کلیـــد دارای یک قطعه الکترونیکی اســـت که دارای کد مخصوصی می‌باشـــد. وقتی کلید وارد مغزی سوییچ می‌گردد کد کلید تشـــخیص داده شـــده و استارت زدن امکان‌پذیر خواهد بود. چنانچه کلیـــد دارای کد نبوده و یـــا دارای کدی متفاوت با کد ذخیره شـــده در حافظه‌ی سیستم باشد، استارت موتور کار نخواهد کرد.

کارت کد محرمانه:

این کارت شامل کد شناسایی است که نمایندگی هنگام کار روی سیستم به آن نیاز دارد.

این کد توسط برچسبی پوشانده شده است که در صورت نیاز، می‌توان برچســـب را پاک نموده و به کد دسترسی پیدا کرد.

کارت شناسایی خودرو خود بایستی در یک مکان مطمئن نگهداری شده و هرگز در داخل خودرو قرار داده نشود.

وجود نشانگر چشمک زن بر روی پانل جلو(مطابق شکل) به هنگام خاموش بودن خودرو نشانگر نصب این سیستم بر روی خودرو می‌باشد.

امداد خودرو فارما
تلفن شبانه روزی: ۰۲۱-۸۸۸۶۲۰۸۵
FarmaSOS.com

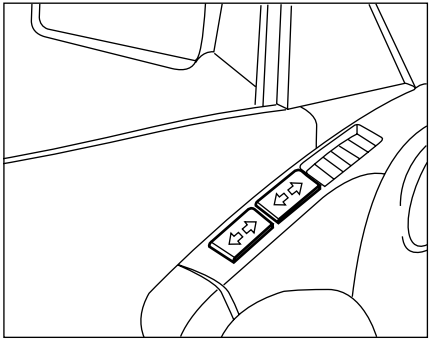

شیشه بالابر برقی

۱- عملکرد برقی- شیشه راننده: شیشه را می‌توان با وارد کردن فشـــار روی دکمه، بالا یا پایین برد. وقتی شیشه به محل دلخواه رسید دکمه را رها کنید.

۲- عملکرد برقی- دکمه بالا و پایین آوردن شیشه سمت‌سرنشین:

که روی در سمت چپ تعبیه شده است. همچنین روی در ســـمت راست نیز یک دکمه مخصوص شیشه همان در وجود دارد.

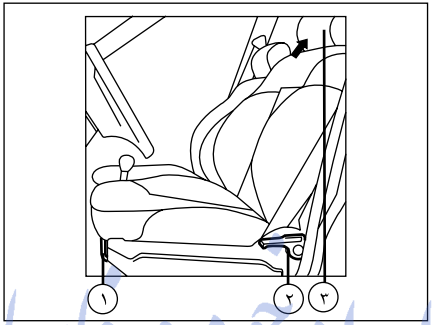

امداد خودرو فارما

صندلی‌ها

تنظیم صندلی به صورت دستی:

۱- جلو و عقب بردن صندلی: دســـتگیره قفل کن را به بالا بکشید و صندلی را حرکت دهید تا در محل دلخواه قرار بگیرد، سپس دستگیره را رها کنید تا در همان جا قفل شود.

تلفن شبانه روزی: ۰۹۱۲۸۸۸۶۱۰۸۵

۲- تنظیم زاویه پشتی صندلی: اهرم را تا رسیدن پشتی به نقطه دلخواه بالا نگهدارید.

FarmaSOS.com

۳- پشت سری صندلی: برای تنظیم ارتفاع به بالا بکشید.

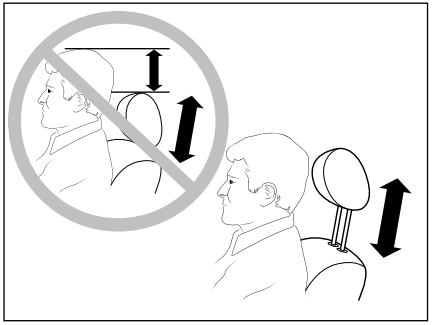

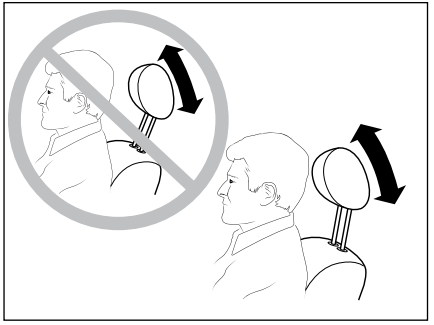

اخطار

جهت کاهش صدمات جانی و ایمنی به راننده و سرنشین جلو، لازم است تنظیمات ارتفاع پشتی سر و وضعیت سر نسبت به پشتی سر، مطابق تصاویر ذیل حتماً رعایت گردد.

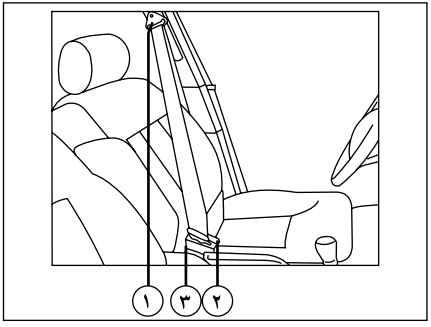

کمربندهای ایمنی

توصیه‌های ایمنی

- به‌طور منظم وضعیت قلابهای کمربند را وارسی کنید.
- بعد از هر تصادف نقاط اتکا و اتصال آنها را مورد بررسی قرار دهید.
- اگر کمربندها باید تعویض شـــوند حتماً از نوع یدکی استاندارد از همان سازنده استفاده کنید.
- هیچگونه تغییری در محل نصب آنها نباید داده شود.
- کمربندهای ایمنی را می‌توان برای کودکان کمتر از ۶ سال که روی صندلی بلند ویژه کودکان نشسته باشند تنظیم کرد.

تنظیم کمربند ایمنی

۱- برای تنظیم ارتفاع کمربندهای جلو، ضامن تنظیم را کمی بیرون بکشید و قلاب بالای کمربند را از داخل ریل کشـــویی مربوطه حرکت داده، در محل دلخواه ضامن را رها کنید تا قفل شود.

بستن کمربند ایمنی

۲- کمربندهای قرقره‌ای: کمربند را به آرامی بکشـــید به‌طوری که قرقره آن قفل نشـــود، ســـپس سگک آن را داخل قلاب جا بیندازید.

هنگام ترمز شـــدید یا ســـرعت ناگهانی، در سراشیبی و پیچهای تند کمربند قفل می‌شود.

۳- باز کردن کمربند: دکمه قرمز رنگ را فشار دهید.

امداد خودرو فارما
تلفن شبانه روزی: ۰۲۱ ۸۸۷۷۰۰۸۵
FarmaSos.com

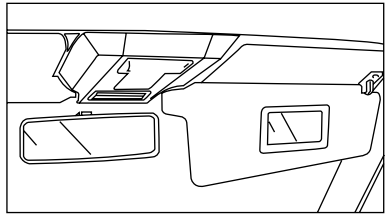

آینه‌ها

آینه داخلی

۴- آینـــه داخلی برای دو حالـــت، رانندگی هنگام روز و هنگام شب قابل تنظیم می‌باشد.

توجه: از قرار دادن کف‌پوش اضافی و ضخیم در زیر پای راننده خودداری شود، زیرا کفپوش غیراستاندارد مانع از طی شدن کامل کورس پدال کلاچ و سهولت در تعویض دنده می‌گردد.

اخطار

اطفال و کودکان به هیچ وجه نباید روی پای سرنشینان خودرو بنشینند. مخصوصاً هنگامیکه فرزند شما روی پایتان نشسته، خطر جراحات شدید وجود دارد. هیچگاه از یک کمربند برای بستن دو نفر به‌طور همزمان استفاده نکنید.

اخطار

- در هنگام حرکت خودرو از تنظیم صندلی خودداری کنید.

کمربندهای ایمنی در حالتی قابلیت کامل خود را دارند که زاویه پشتی نسبت به خط عمود حدود ۲۵ درجه باشد.

- با توجه به اینکه پشتی سر یک وسیله ایمنی است، از وجود آن و صحیح قرار گرفتن آن در جای خود اطمینان حاصل نمایید.

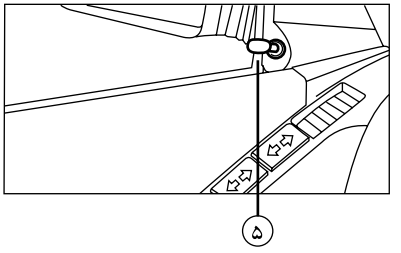

آینه‌های جانبی

قبل از تنظیم، آینه را با دست از بیرون به حالت معمول قرار دهید.

۵- تنظیم دستی آینه: به وسیله اهرم مربوطه از داخل انجام می‌شود.

اخطار

هیچ وسیله‌ای نباید در کف خودرو (قسمت جلو طرف راننده) وجود داشته باشد: زیرا در حال ترمز شدید، این وسایل می‌توانند به زیر پدال بلغزند و مانع استفاده از پدالها شوند.

ایمنی خودرو

پلاک شماره کلید خودروی خود را از کلید جدا کرده، در جای مطمئنی نگهداری کنید. پس از خارج کردن کلید، فرمان را قدری بچرخانید تا قفل شود.

استفاده از کمربند ایمنی طبق مقررات الزامی است.

هیچگونه تغییری نباید در وضعیت نصب آن داده شود.

ترمز

هرگز در سرازیری با موتور خاموش رانندگی نکنید، بوستر ترمز در این حالت عمل نمی‌کند.

در جاده‌های خیس عدم چسبندگی چرخ‌ها روی جاده و همچنین تأخیر در عملکرد ترمز به علت رطوبت موجب لغزندگی خودرو و افزایش طول مسافت ترمز می‌شود. سطح روغن ترمز را مرتبا بازدید نمایید.

تایرها

فشار باد تایرها را مرتب بازدید کنید. اختلاف فشار باد تایرها می‌تواند در برگشت فرمان خودرو تأثیر بگذارد.

چراغ جلو و چراغ‌های راهنما

مراقب باشید که چراغ‌های جلو و راهنما همواره در شرایط کاری مطلوبی بوده و تمیز باشند و نور آنها در ارتفاع درست و مناسب تنظیم شده باشد.

اخطار

خودروی خود را در حال روشن بودن در مکان‌هایی که امکان تماس با مواد و اجسام قابل اشتعال مانند علف و یا برگ با اگزوز داغ خودرو وجود دارد، پارک نکنید.

هشدار

- از پارک کردن خودرو در مکان‌های خلوت خودداری کنید.
- خودرو را در مکان‌های تاریک پارک نکنید.
- هرگز اسناد و مدارک خودرو یا کلیدهای یدکی را در داخل خودرو جا نگذارید.
- اگر پارکینگ دارید، از آن استفاده کنید و حتماً سوئیچ را بردارید.
- همواره پیش از ترک کامل محل توقف خودرو، از بسته شدن اتوماتیک هر دو شیشه، اطمینان حاصل فرمائید.

اخطار

تصویر اجسام در آینه دورتر از فاصله واقعی آنها به نظر می‌رسد.

اخطار

هیچگاه خودرویی را که در آن کودک(یا حیوانی) قرار دارد و کارت کلید نیز درون آن می‌باشد، ترک نکنید، در واقع کودک (یا حیوان) می‌تواند شیشه بالابرهای برقی را فعال کنند و باعث گیر کردن بخشی از بدن (گردن، بازو، دست و ...) بین شیشه شود و این امر می‌تواند منجر به وارد آمدن جراحات جدی گردد. در صورت گیر کردن توسط شیشه، بلافاصله با فشردن کلید در جهت مخالف مشکل را حل کنید.

www.FarmaSite.com

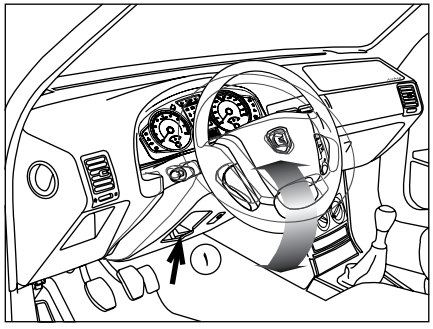

تنظیم غربیلک فرمان

۱- برای تنظیم ارتفاع غربیلک فرمان:
دستگیره را فشار دهید تا از حالت قفل خارج شود.
غربیلک را به مقدار دلخواه به طرف بالا یا پایین حرکت دهید.
پس از تنظیم، دستگیره را بکشید تا قفل شود.

توجه:
هرگاه احساس کردید که موتور خودروی شما بد کار میکند (تک کار می کند)، بلافاصله خودرو را متوقف کرده و نسبت به رفع مشکل آن در محل و یا با انتقال آن با وسیله نقلیه دیگر به تعمیرگاه مجاز اقدام نمایید.
در غیر اینصورت احتمال آتش سوزی از ناحیه کاتالیست وجود دارد.

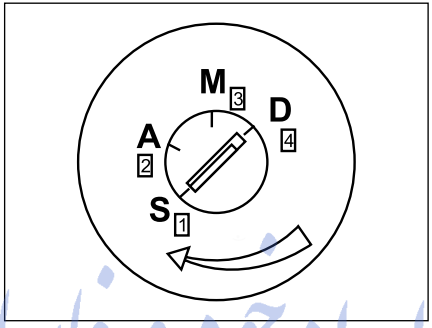

باز کردن قفل فرمان
فرمان را به آرامی قدری حرکت داده، کلید را داخل سوئیچ بچرخانید.

سوئیچ موتور
دارای چهار وضعیت می‌باشد:
۱- وضعیت S: سوئیچ بسته است.
۲- وضعیت A: تجهیزات برقی وصل و مدار جرقه قطع می‌باشد. در این حالت چراغ اخطار شارژ باتری روشن می‌شود.
۳- وضعیت M: راه‌اندازی موتور: مدار جرقه باز است.
در این حالت چراغ‌های اخطار زیر روشن می‌شوند:
- کاهش فشار روغن موتور
- بالا رفتن دمای مایع سیستم خنک کننده
- شارژ باتری
- عیب‌یاب
- توقف اضطراری (stop)
- کاهش سطح روغن ترمز یا درگیر بودن ترمزدستی

۴- وضعیت D: شروع به استارت زدن می‌کنیم.

ایران خودرو فارما
تلفن شبانه روزی: ۰۲۱-۸۸۸۶۲۰۸۵
FarmaSQL.com

اخطار
- هرگز فرمان خودرو را هنگام رانندگی تنظیم نکنید، این عمل فوق‌العاده خطرناک است.
- بدلایل ایمنی، این تنظیم را هنگامیکه خودرو متوقف است انجام دهید.

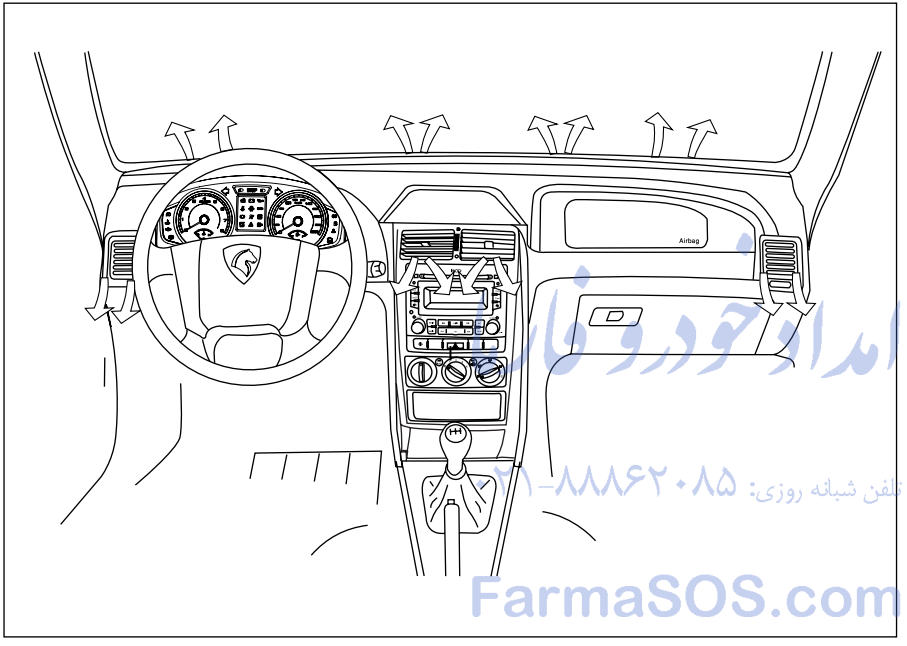

امداد خودرو فارما
تلفن شبانه روزی: ۸۸۸۶۲۰۸۵-۰۲۱
FarmaSOS.com

تهویه – بخاری

سیستم تهویه

۱- رفع یخ زدگی و بخار گرفتگی شیشه‌ها
۲- دریچه‌های تهویه جانبی
۳- دریچه‌های تهویه میانی
۴- دریچه‌های تهویه زیر پای سرنشین جلو

بخار زدایی

الف) زمانیکه هوا سرد است و برای آب کردن بهتر یخ شیشه‌ها:
- در صفحه تنظیم، حالت شیشه جلو را انتخاب کنید.
- کلید تنظیم دما را در بخش قرمز قرار دهید.
- کلید سرعت دمنده را در حالت حداکثر قرار دهید.

بـــا این کار دمای شیشـــه را افزایش می‌دهید و از ایجاد بخار بر روی آن جلوگیری می‌کنید.

ب) درصورتیکه هوا مطلوب است ولی رطوبت هوا بالا است:
- کلید تنظیم دما را در ناحیه آبی قرار دهید.
- سیستم تهویه را در حالت گردش داخلی هوا قرار دهید.
- کلید کولر را فشار دهید.
- سرعت دمنده را در حالت حداقل قرار دهید. با این کار رطوبت هوای داخل را کاهش می‌دهید و از ایجاد بخار بر روی شیشه جلوگیری می‌کنید.

اســـتفاده از هر یـــک از دو روش فوق و یـــا ترکیب آنها بستگی به راحتی شما در حین رانندگی دارد. در بعضی از موارد باز گذاشتن یکی از شیشه‌های جانبی به اندازه ۲ سانتیمتر مفید خواهد بود.

اخطار
- برای جلوگیری از رسوب گرفتگی بخاری، از آب مقطر(در رادیاتور) استفاده نمائید.
- کولر خودرو را هر ۱۵ روز یکبار حداقل بمدت ۱۰ دقیقه روشن نمائید. (حتی در زمستان)
- برای خاموش کردن کولر خودرو، ابتدا دکمهٔ A/C را خاموش کرده و پس از چند ثانیه موتور را خاموش نمائید.
- مدار سیال خنک کننده را باز نکنید، این سیال برای چشم و پوست خطرناک است.

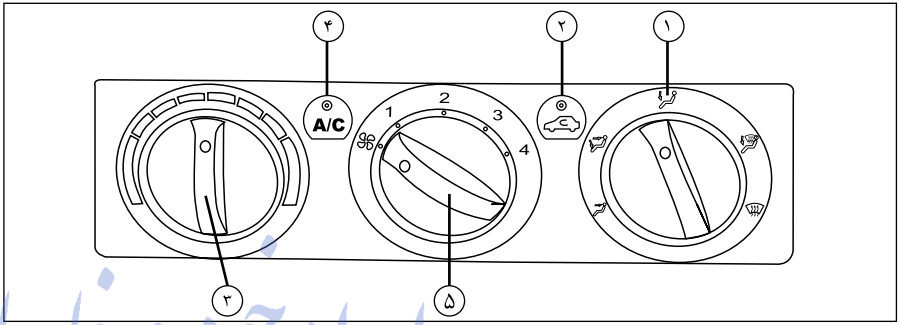

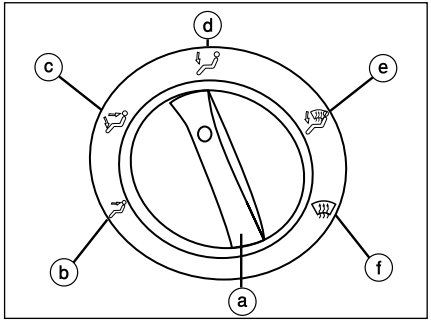

تهویه - بخاری و توزیع هوا

۱- اهرم تنظیم دریچه هوا

a- اهرم تنظیم توزیع هوا

b- به طرف وسط و طرفین خودرو

c- به طرف وسط و زیر پا

d- به طرف زیر پا

e- به طرف شیشه و زیر پا

f- به طرف شیشه (یخ زدائی و بخارزدائی شیشه)

برای پاک کردن سریع بخار و یخ زدگی روی شیشه‌های جانبی، کلید سرعت پنکه و درجه حرارت را روی وضعیت حداکثر قرار دهید. به منظور برخورداری از هوای تازه در داخل اتاق خودرو و توزیع مناسب آن، مراقب باشید که مانعی در مسیر شبکه‌های بیرونی ورود هوا واقع در پایین شیشه جلو و همچنین دریچه‌های تهویه زیر صندلی‌ها، وجود نداشته باشد.

۲- کلید چرخش هوای داخل خودرو

a- کلید را فشار دهید تا چراغ خاموش گردد، دریچه هوای بیرون باز شده و هوا از بیرون به داخل خودرو می‌آید. موارد استفاده:

- در هوای سرد زمستان و هنگام استفاده از بخاری جهت تهویه بهتر هنگامی که دود و غبار وجود ندارد.
- بخار زدایی شیشه در فصول سرد و بارانی
- در صورت نیاز به هوای تازه

چرخش هوای داخل خودرو

b- دکمهٔ مربوط را فشار دهید (چراغ روشن می‌شود). دریچه ورودی هوای بیرون مسدود گردیده و فقط هوای درون خودرو به گردش درمی‌آید.

این وضعیت فقط در حالتهای زیر مورد استفاده قرار خواهد گرفت:

- جلوگیری از هوای نامطلوب بیرون (گرد و خاک، بوی نامطبوع و غیره)
- گرم شدن و سرد شدن سریع داخل اتاق
- عملکرد بهتر سیستم کولر

امداد خودرو فارما
تلفن شبانه روزی: ۰۲۱-۸۸۸۶۲۰۸۵
FarmaSOS.com

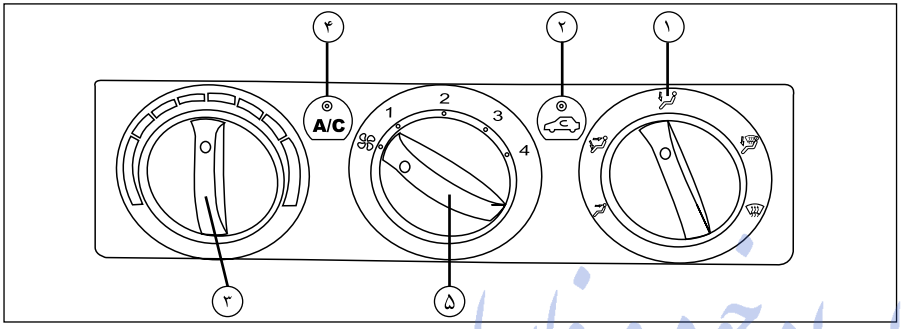

۳- اهرم تنظیم دما

۸- تنظیم دما:
- آبی: سرد
- قرمز: گرم

برای متعادل نگهداشـــتن درجه حرارت داخل اتاق خودرو، زمانی که دمای هوای بیرون بین ۵- تا ۵+ درجه سانتیگراد می‌باشد اقدامات زیر را انجام دهید:
- تنظیم کننده هوا (۸) را در وسط ناحیه قرمز قرار دهید.
- توزیع کننده هوا (۱) را بین وضعیت تهویه شیشه جلو و وضعیت تهویه طرفین و میانی قرار دهید.

۴- کولر A/C

۱- دکمهٔ روشن و خاموش کردن کولر:

دمای هوا

۲- مقدار دمای هوای داخل خودرو را می‌توان به میزان مورد نیاز تنظیم کرد.

۳- تنظیم کننده ورود را تا دســـتیابی به مقدار مطلوب وزیدن پنکه، به حرکت درآورید.

۵- اهرم تنظیم ورود هوا

تنظیـــم کننده ورود هـــوا را برای دســـتیابی به مقدار مطلـــوب وزیدن پنکه، به حرکت درآورید. این میزان از ۱ تا ۴ قابل تنظیم است.

توجه:
- چنانچه کولر قدرت خنک کردن را از دست داده است نباید مورد استفاده قرار بگیرد.
- برای حفظ کارآیی کولر ضروری است دستگاه را در غیر فصل گرما نیز هر ماه یک یا دو بار روشن کنید تا به مدت ۵ الی ۱۰ دقیقه کار کند.
- در فصـــل بهار، قبـــل از راه انداختن مجدّد کولر، باید مقدار گاز و ســـطح مایع خنک کننده توسط نمایندگی مجاز ایران خودرو وارسی گردد.

ایساد خودرو فارما
تلفن: ۰۲۱-۸۸۷۷۰۰۸۵
Farma808.com

هشدار

کولر این خودرو مجهز به گاز R-134a می‌باشد.

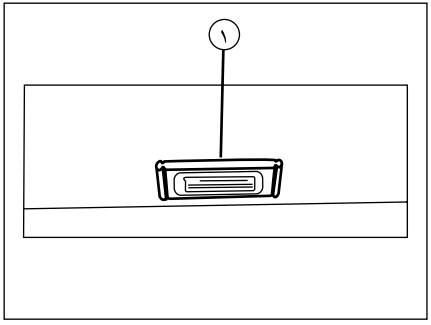

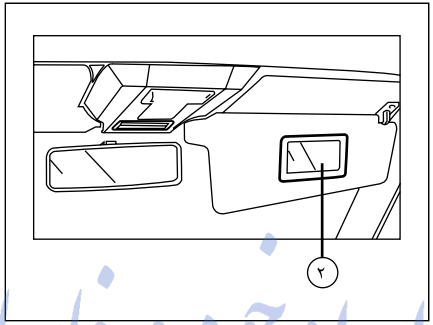

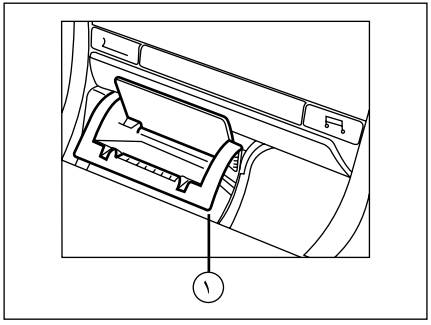

تجهیزات داخلی

۱- چراغ سقفی جلو: در سه وضعیت قرار می‌گیرد:

- به طرف جلو: روشن دائمی
- وضعیت وسط: چراغ هنگام باز کردن و بستن درهای جلو روشن یا خاموش می‌شود.
- به طرف عقب: خاموش

۲- آینه آرایش: روی آفتابگیر سمت راست، آینه آرایش نصب شده است.

۳- ساعت

برای تنظیم زمان، به قسمت راهنمای تنظیم سیستم صوتی مراجعه شود.

۱- جای خاکستر سیگار

دکمه با فشردن قسمت بالائی دریچه و درب محفظه جاسیگاری باز می شود جهت تخلیه با استفاده از دستگیره جانبی زیر سیگاری را بیرون بکشید

اخطار

جاسیگاری‌ها از نظر آتش سوزی پر خطر هستند. از ریختن خرده کاغذ یا دیگر مواد آتش‌زا در آنها خودداری کنید.

تجهیزات داخلی(در خودروی آریسان)

شیشه بالابر برقی	شیشه‌های جلو	●
	پنجره تهویه	○
	شیشه عقب	○
صندلی برقی	○	
کولر	Sanden	
بوق هشدار دهنده سرعت مجاز	Over 20 Km/h ○	
کنترل کننده سرعت	○	
دزدگیر	○	
سیستم ضد سرقت	Immobilizer	

ایران خودرو فارما
FarmaSOS.com

اقدامات احتیاطی

از اتصال ترمینال منفی بلندگو به ترمینال منفی کانکتور اطمینان حاصل نمایید. از اتصال ترمینال منفی و مثبت بلندگو به یکدیگر یا به بدنه دستگاه اجتناب کنید.

در صورت نیاز به تعویض فیوز، از میزان آمپر آن اطمینان حاصل نمائید. استفاده از فیوز با آمپر بالاتر باعث بروز احتمال آسیب جدی به دستگاه خواهد شد.

از عدم ورود اشیاء و قطعات ریز به داخل دستگاه اطمینان حاصل نمائید زیرا درصورت ورود، سبب ایجاد اختلال در عملکرد دستگاه، شوک الکتریکی یا تابش پرتو لیزر خواهد شد.

صدای دستگاه را در حدی نگه دارید که صداهای بیرون خودرو به خصوص صداهای هشداردهنده (بوق سایر خودروها و...) قابل شنیدن باشند.

قبل از انجام هرگونه عمل پیچیده‌ای روی دستگاه، خودرو را متوقف نمائید.

در صورت بروز هرگونه مشکلی از باز نمودن یا تنظیم نمودن دستگاه بدون حضور افراد متخصص خودداری نمایید. جهت رفع مشکل به نمایندگی‌های مجاز ایران خودرو مراجعه نمائید.

نکات استفاده از CD

استفاده از CD آسیب دیده یا دارای گرد و غبار سبب ایجاد اختلال در صدا خواهد شد.

سطح CD را لمس ننمائید و برای حمل آن از لبه‌های آن استفاده نمائید.

از الصاق هرگونه برچسب، مهر و... روی سطوح دوطرف CD خودداری نمائید.

ازقراردادن CD در معرض تابش مستقیم نور خورشید یا حرارت بیش از حد خودداری نمائید.

برای تمیز کردن CD ها از دستمال نرم استفاده نموده و جهت برطرف نمودن آلودگی از مرکز CD به طرف خارج آن حرکت نمائید.

درصورت کثیف شدن پانل یا صفحه نمایش، از دستمال ابریشمی و مواد پاک کننده طبیعی جهت تمیز کردن آن استفاده نمائید. استفاده از پارچه خشن و مواد پاک کننده شیمیایی نظیر الکل می‌تواند منجر به بروز آسیب و ایجاد خط و خش در سطح آن شود.

دستگاه ممکن است قادر به پخش CD هایی که بر روی آنها لیبل چسبانده شده نباشد. بنابراین قبل از وارد کردن CD به داخل دستگاه اقدام به درآوردن لیبل روی آن کنید.

CD های 3-inch (8cm) قابل استفاده در این دستگاه نمی باشند. هرگز از CD های 3-inch که درون مبدل‌های ۸cm به ۱۲cm قرار گرفته‌اند یا CD های تاب برداشته استفاده نکنید. در صورت استفاده، دستگاه قادر به خارج نمودن CD نخواهد بود.

گرد و خاک درون قاب نگهداری CD می‌تواند باعث آسیب رساندن به CD و بروز خط وخش بر روی آن گردد. لذا در فواصل زمانی مشخصی اقدام به تمیز کردن قاب CD نمائید.

FarmaSOS.com

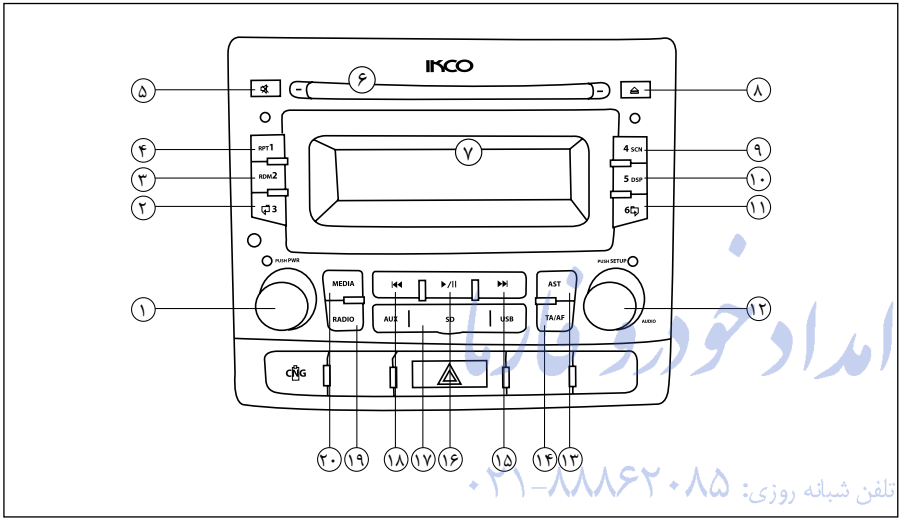

امداد خودرو فارما
تلفن شبانه روزی: ۰۲۱-۸۸۸۶۲۰۸۵
FarmaSOS.com

۱- فشردن کوتاه: روشن کردن

- فشردن ممتد بیش از ۲ ثانیه: خاموش کردن
- پیچاندن ولوم: تنظیم صدا

۲- در حالت رادیو:

- فشردن کوتاه: حافظه شماره ۳
- فشردن ممتد: ثبت فرکانس جاری در حافظه شماره ۳

در حالت CD/USB/SD:

فشردن کوتاه: انتخاب پوشه قبل در فایل‌های MP3/WMA

فشردن ممتد: انتخاب ۱۰ فایل قبل تر در داخل پوشه جاری

۳- در حالت رادیو:

- فشردن کوتاه: حافظه شماره ۲
- فشردن ممتد: ثبت فرکانس جاری در حافظه شماره ۲

در حالت CD/USB/SD:

- پخش آهنگ ها به طور تصادفی

۴- در حالت رادیو:

- فشردن کوتاه: حافظه شماره ۱
- فشردن ممتد: ثبت فرکانس جاری در حافظه شماره ۱

در حالت CD/USB/SD:

- تکرار فایل / پوشه در حال پخش

۵- قطع خروجی صدا (MUTE)

۶- ورودی دیسک

۷- صفحه نمایشگر

۸- دکمه خروج دیسک

۹- در حالت رادیو:
- فشردن کوتاه: حافظه شماره ۴
- فشردن ممتد: ثبت فرکانس جاری در حافظه شماره ۴

در حالت CD/USB/SD:
- معرفی فایل های صوتی (پخش ۱۰ ثانیه ای)

۱۰- در حالت رادیو:
- فشردن کوتاه: حافظه شماره ۵
- فشردن ممتد: ثبت فرکانس جاری در حافظه شماره ۵

در حالت CD/USB/SD:
- نمایش اطلاعات فایل صوتی با فرمت MP3/WMA

۱۱- در حالت رادیو:
- فشردن کوتاه: حافظه شماره ۶
- فشردن ممتد: ثبت فرکانس جاری در حافظه شماره ۶

در حالت CD/USB/SD:
- فشردن کوتاه: انتخاب پوشه بعد در فایلهای MP3/WMA
- فشردن ممتد: انتخاب ۱۰ فایل بعدتر در داخل پوشه جاری

۱۲- فشردن کوتاه: انتخاب تنظیمات صوتی
- فشردن ممتد: ورود به تنظیمات سیستم
- پیچاندن: در حالت رادیو: تنظیم فرکانس دستی

در حالت CD/USB/SD: انتخاب آهنگ قبل / بعد

۱۳- فشـــردن کوتاه: جســـتجو و ذخیره اتوماتیک ایستگاه‌های رادیویی
-فشردن ممتد:دکمه معرفی ایستگاه‌های رادیویی (پخش ۱۰ ثانیه‌ای)

۱۴- فشردن کوتاه: فعال / غیرفعال کردن TA
- فشردن ممتد: فعال / غیرفعال کردن AF

۱۵- در حالت رادیو:
- فشردن کوتاه: جستجوی اتوماتیک ایستگاههای رادیویی در جهت افزایش فرکانس

در حالت CD/USB/SD:
- فشردن کوتاه: انتخاب آهنگ بعد
- فشردن ممتد: پیمایش رو به جلو سریع آهنگ در حال پخش

۱۶- فشردن کوتاه: پخش / توقف آهنگ
- فشردن ممتد: انتخاب تراک اول

۱۷- درپوش USB/SD/AUX

۱۸- در حالت رادیو:
- فشردن کوتاه: جستجوی اتوماتیک ایستگاههای رادیویی در جهت کاهش فرکانس

در حالت CD/USB/SD:
- فشردن کوتاه: انتخاب آهنگ قبل
- فشردن ممتد: پیمایش رو به عقب سریع آهنگ در حال پخش

۱۹- تعویض باند رادیو

۲۰- انتخاب پخش کننده (CD/USB/SD/AUX IN)

امداد خودرو فارما
تلفن نسایه روزانه: ۰۲۱-۸۸۷۰۲۰۷۵
FarmaSOS.com

ویژگی خودروهای دوگانه سوز

یکی از زمینه‌های مورد توجه پژوهشگران صنعت خودرو و محیط زیست، جایگزینی سوخت‌های رایج با سوخت‌های جدید اســـت که ویژگی‌هایی نظیر حفظ راندمان خودرو و آلایندگی اندک، صرفه اقتصادی و تأمین آسان را داشته باشد. گاز طبیعی فشرده CNG(Compressed Natural Gas) به دلیل وجود منابع عظیم گاز طبیعی، قیمت پایین‌تر و آلایندگی کمتر و نیز وجود شبکه توزیع گسترده، گزینه بسیار مناسبی برای این جایگزینی در ایران است.

گروه صنعتی ایران خودرو در راســـتای دستیابی به بازار جهانی و پیشـــگامی در بازار داخلی پس از انجام مطالعات گسترده، تولید خودروهای دوســـوخته گاز- بنزین را در اولویت کاری خود قرار داده است.

خودروی آریســـان وانت شـــما از محصولاتی هستند که برای تحقق این مهم تولید شده است.

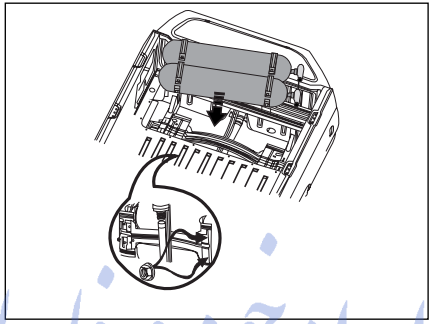

کیت

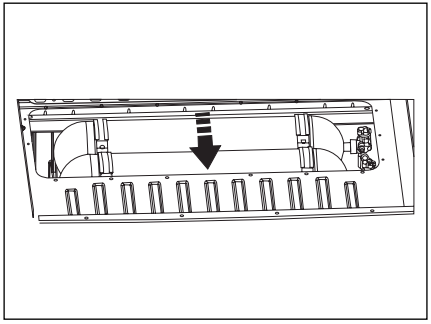

مخزن و متعلقات

معرفی قطعات و تجهیزات سیستم گاز

برای گازسوز شدن خودروی شـــما، دو مجموعه اصلی اضافه شده‌اند که عبارتند از:

- کیت
- مخزن و متعلقات آن

کیـــت مجموعه‌ای از قطعات مختلـــف برقی و مکانیکی اســـت که در محفظه موتور، نصب شده است. مخزن و اتصالات مربوطه در صندوق عقب قرار دارد.

امداد خودرو فارما
۰۲۱-۸۸۶۲۰۰۵
FarmaSOS.com

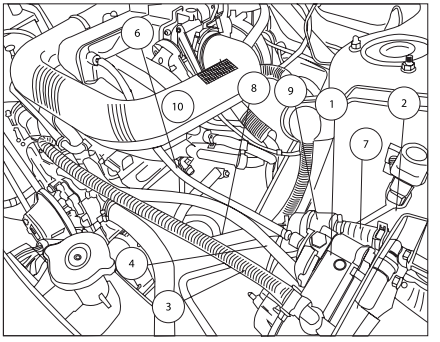

معرفی قطعات مستقر در محفظهٔ موتور

۱- رگولاتور
۲- پایه رگولاتور
۳- لوله ورود آب به رگولاتور
۴- لوله خروج آب از رگولاتور
۵- شیر برقی رگولاتور
۶- لوله خلا شکن
۷- لوله ورود فیلتر
۸- لوله خروجی فیلتر
۹- فیلتر
۱۰- محل اتصال به ریل سوخت

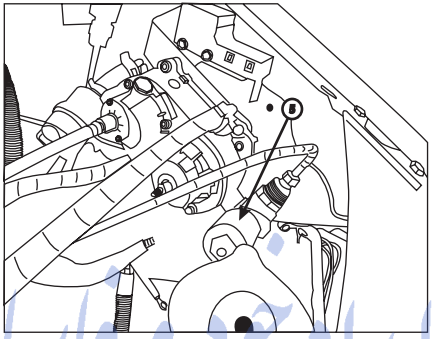

کیت

امداد خودرو فارما
تلفن شبانه روزی: ۰۲۱-۸۸۸۶۲۰۸۵
FarmaSOS.com

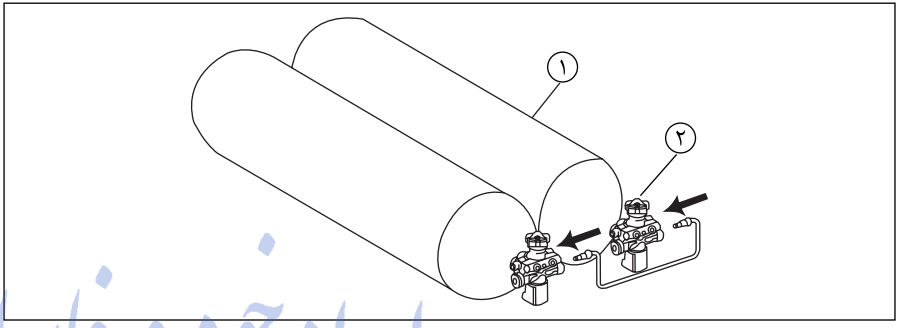

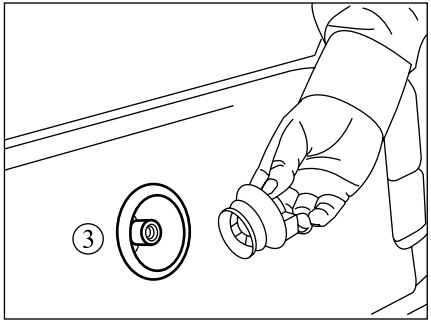

معرفی قطعات CNG

۱- مخزن گاز: گاز طبیعی فشرده با حداکثر فشار ۲۰۰ بار در آن ذخیره می‌شود.

۲- شـــیر مخزن گاز: شـــیر گاز بعد از مخزن را باز یا بسته می‌نماید و شامل تجهیزاتی است که جهت ایمنی سیستم گاز، به کار گرفته می‌شود که عبارتند از:

۱-۲) سوپاپ فشاری: در صورت افزایش فشار گاز داخل مخزن بیش از حد مجاز، گاز مخزن را تخلیه می‌کند.

۲-۲) سوپاپ حرارتی: در صورت افزایش دمای گاز داخل مخزن بیش از حد مجاز، گاز مخزن را تخلیه می‌کند.

۳-۲) شیر کنترل دبی: در صورت بریده شدن لوله فشار بالا، خروج گاز را از مخزن محدود می‌نماید.

۳- پر کن: قطعه‌ای است نصب شده روی خودرو برای ســـوختگیری مخزن گاز، که در جایگاه سوخت گیری، نازل سوخت گیری به آن وصل می‌شود.

امداد خودرو فارما
تلفن شبانه روزی: ۰۲۱-۸۸۸۶۱۰۸۵
FarmaSOS.com

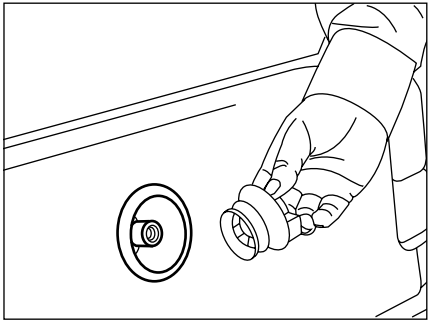

مراحل انجام سوختگیری CNG

۱- قبل از مراجعه به جایگاه و تا زمان حضور در جایگاه از استعمال دخانیات و استفاده از تلفن همراه، جداً خودداری نمائید.

۲- پس از مراجعه به جایگاه سوختگیری[۲]، راننده خودرو را خاموش کرده و از توقف کامل خودرو اطمینان حاصل شود (ترمز دستی کشیده شود) تا در حالتی که نازل پرکن جایگاه به خودرو متصل است، خودرو حرکت نکند.

هشدار

از سوختگیری در جایگاه‌های سوخت CNG مربوط به اتوبوس‌ها و خودروهای سنگین، جداً خودداری نمایید، زیرا احتمال خرابی شیر سر مخزن و متعلقات آن با توجه به بالاتر بودن دبی خروجی جایگاه، وجود دارد.

۳- اپراتور جایگاه، بعد از کنترل برچسب مجوز سوختگیری خودرو، عملیات سوختگیری را انجام می‌دهد.

۴- پس از هر بار سوختگیری از بستن مجدد درپوش شیر پرکن گاز، اطمینان حاصل شود. (جهت جلوگیری از ورود گرد و غبار و به تبع آن اشکال در سیستم گاز، ضروری است)

۵- حداکثر فشار مجاز سوختگیری ۲۰۰ بار می‌باشد.

FarmaSOS.com

(۲) جهت کسب اطلاع از آخرین وضعیت استقرار جایگاه‌های سوخت CNG فعال، می‌توانید به آدرس اینترنتی www.IFCO.ir مربوط به سازمان بهینه سازی مصرف سوخت، مراجعه و یا با شماره تلفن‌های ۵-۸۸۶۰۴۷۶۰ تماس بگیرید.

نکته مهم:

از سوختگیری در جایگاه‌های سوخت CNG مربوط به اتوبوسها و خودروهای سنگین، جداً خودداری نمایید، زیرا احتمال خرابی شیر سر مخزن و متعلقات آن با توجه به بالاتر بودن دبی خروجی جایگاه، وجود دارد.

روش تعویض برچسب مجوز سوختگیری خودرو*

مدت اعتبار برچسب سوختگیری از زمان صدور ۱۲ ماه می‌باشد و بدون مجوز سوختگیری، اجازه سوختگیری خودرو در جایگاه‌های سوخت، داده نخواهد شد. لذا حداقل یک ماه قبل از اتمام مهلت اعتبار برچسب، برای انجام بازرسی، به مراکز مجاز بازرسی خودروهای دوگانه‌سوز، مراجعه نمایید.

جهت آشنایی با مراکز مجاز به کتابچه سرویس و گارانتی مراجعه شود.

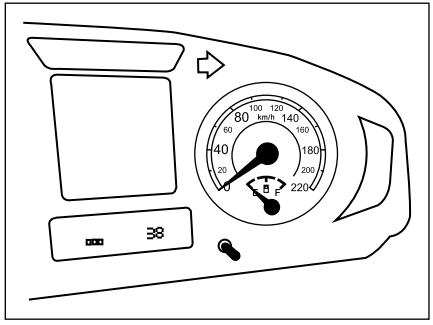

نشانگر حجم گاز

این نشانگر مقدار گاز داخل سیلندر را نشان می‌دهد.

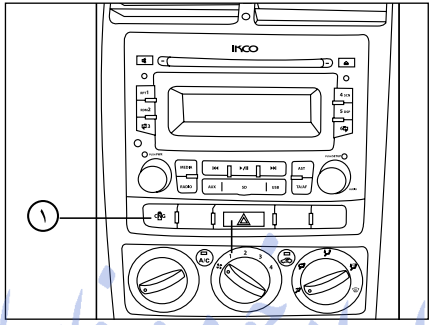

۱- کلید تبدیل سوخت روی پنل وسط داشبورد

کلید انتخاب نوع ســـوخت روی پنل وسط و سمت چپ دکمه فلاشر قرار دارد.

تلفن شبانه روزی: ۰۲۱-۸۸۸۶۲۰۸۵

نکته:

در صورتیکه هنگام فشردن کلید تبدیل، دور موتور بالاتـــر از ۴۰۰۰ دور در دقیقه باشـــد و خودرو در حالت شتابگیری باشد، نشانگر گاز بر روی صفحه نمایش شروع به چشمک زدن کرده و تا خارج شدن از این محدوده، موتور در حالت بنزین باقی می‌ماند و سپس به حالت گاز می‌رود. لازم به ذکر است در دو حالت ذیل موتور بصورت خودکار (بدون نیاز به فشردن کلید تبدیل) از حالت بنزین به گاز می‌رود.

FarmaDOS.com

۱- رگولاتور: فشـــار گاز را از حداکثر ۲۰۰ بار در ســـه مرحله به پایین‌تر از یک می‌رساند.

۲- شـــیلنگ انتقال گاز از رگولاتور به شیر تنظیم کننده جریان: جهت انتقال گاز از رگولاتور به شـــیر تنظیم جریان گاز استفاده می‌شود.

۳- فیلتر: ذرات خارجی موجود در گاز را تصفیه می کند.

۴- ریل ســـوخت: گاز خروجی از شیر تنظیم را به نسبت مناسب با هوا مخلوط کرده و به منیفولد ورودی هدایت می کند.

۵- دسته ســـیم گاز: انتقال ســـیگنال‌های ورودی و خروجی از طریق دسته سیم انجام می‌شود.

۶- شیلنگ‌های رفت و برگشت آب گرم به رگولاتور: آب بخاری را برای گرم کردن رگولاتور، جهت جلوگیری از یخ زدگی آن در زمان کار کردن، به رگولاتور هدایت می کند.

امداد خودرو فارما
تلفن شبانه روزی: ۰۲۱-۸۸۸۶۲۰۸۵
FarmaSOS.com

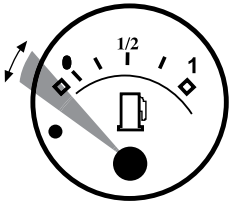

حداقل ۵ لیتر در باک

روشن کردن و رانندگی با استفاده از سوخت CNG

تغییر نوع سوخت مصرفی، با استفاده از کلید تبدیل سوخت انجام می‌شود و انتخاب CNG در موقعیت‌های زیر امکان‌پذیر است:

الف) قبل از شروع حرکت (ابتدا خودرو روی بنزین روشن شود و سپس بر روی گاز سوئیچ گردد).

ب) در حین رانندگی.

ج) روشن کردن خودرو بر روی گاز به طور مستقیم.

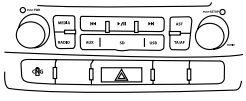

الف) انتخاب سوخت CNG قبل از شروع حرکت

موتور را روی بنزین روشن کرده و سپس کلید تبدیل سوخت را فشار دهید. در این حالت چراغ سبز مرتبط با CNG در جلو آمپر به صورت چشمک زن درمی‌آید. چشمک زدن چراغ‌های مذکور بیانگر این است که هنوز تبدیل سوخت از بنزین به گاز صورت نگرفته است. سپس با سپری شدن زمان اندکی و با فشار دادن پدال گاز، تبدیل سوخت انجام می گیرد.

در این حالت چراغ سبز رنگ تا اتمام سوخت روشن می‌ماند.

امداد خودرو فارما

تلفن شبانه روزی: ۸۸۸۶۲۰۸۵-۰۲۱

FarmaGOS.com

نکته:

در صورتیکه هنگام فشردن کلید تبدیل، دور موتور بالاتر از ۴۰۰۰ دور در دقیقه باشد و خودرو در حالت شتابگیری باشد، نشانگر گاز بر روی صفحه نمایش شروع به چشمک زدن کرده و تا خارج شدن از این محدوده، موتور در حالت بنزین باقی می‌ماند و سپس به حالت گاز می‌رود.

نکته مهم

باتوجه به اینکه پمپ بنزین حتی در زمان کارکرد موتور بر روی CNG، در حال کار کردن بوده و همچنین جهت خنک کاری پمپ بنزین، ضروری است همواره مقداری بنزین حداقل ۵ لیتر در باک باقی بماند.

ب) انتخاب سوخت CNG در حین حرکت

در این حالت کافی است که کلید تبدیل را یکبار فشار داده، سپس بلافاصله، تبدیل سوخت انجام خواهد شد.

**** ج) روشن کردن موتور بر روی CNG به‌طور مستقیم در حالت اضطراری**

یادآوری: روش فوق فقط در موارد خاص از قبیل عدم وجود بنزین، قابل استفاده بوده و در شرایط عادی به هیچ وجه توصیه نمی‌شود.

در این روش ابتدا سوئیچ را باز کرده و سپس کلید تبدیل را به مدت حدود ۲۰ ثانیه نگه می‌داریم تا نوع سوخت به حالت CNG تغییر پیدا کند.

بازگشت از حالت گاز به بنزین

سوئیچ کردن بر روی بنزین در هر حالتی با سهولت و فقط با یکبار فشار دادن کلید تبدیل و گذشت زمانی اندک انجام خواهد شد.

هشدار

** این حالت فقط در موارد اضطراری نظیر عدم وجود بنزین، به کار گرفته می‌شود و در شرایط عادی، استفاده از این روش به دلیل آسیب دیدن قطعات گازسوز، به هیچ وجه توصیه نمی‌شود.

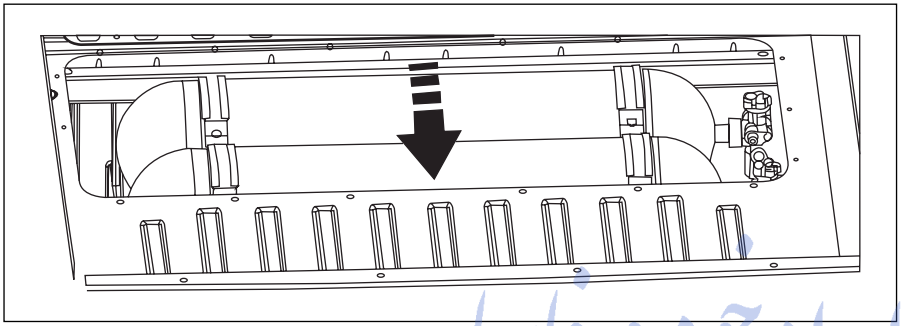

روش برخورد، در صورت بروز نشتی گاز

علیرغم اینکه در سیســـتم گاز نکات ایمنی فراوانی مد نظر قرار داشته، با این وجود ضرورت دارد از موارد ذیل آگاهی داشته باشید:

- هر روز خودروی خود را برای اطمینان از عدم نشـــتی گاز بررسی نمایید.
- اگر خودرو را در مکان‌های بسته‌ای که سیستم تهویه ندارند، پارک می‌نمایید توصیه می‌شـــود که شـــیر سر مخزن را ببندید.
- در صورت بروز نشتی و استشمام بوی گاز داخل اتاق، کلید انتخاب سوخت را در حالت بنزین قرار داده و شیر ســـر مخزن را ببندید و جهت رفع اشکال به نمایندگی مجاز، مراجعه نمایید.

امداد خودرو فارما
تلفن شبانه روزی: ۰۲۱-۸۸۸۶۲۰۸۵
FarmaSOS.com

اخطار

- هرگونه دستکاری و انجام تعمیرات در سیستم گاز، توسط افراد غیر مجاز، باعث خدشه‌دار شدن شرایط گارانتی شده و امکان بروز صدمات و خسارات را در پی دارد. لذا کلیه تعمیرات فقط توسط پرسنل تعمیرگاه مجاز، صورت می‌گیرد.
- هرگونه تعمیرات در مخزن نظیر تعویض یا تعمیر شیر سر مخزن و یا تعمیر و سرویس کلی رگولاتور، صرفاً توسط فرد آموزش دیده و مورد تایید شرکت سازنده و در نمایندگی مجاز صورت می‌گیرد.

همچنین از آنجایی که مخزن و متعلقات مخزن رگولاتور جزو قطعات قابل ردیابی می‌باشند، هرگونه تعمیر و یا تعویض در آنها می‌بایست در شناسنامه تعمیراتی مربوطه ثبت گردد.

بستن کمربند

کمربند را به آرامی از روی شانه و سینه عبور دهید و مطمئن شوید تاب نخورده باشد. زبانهٔ فلزی آن را در قفل مخصوص داخل و با صدای تق، از قفل شدن آن اطمینان حاصل کنید. با انجام این عمل در کمربند ایمنی سمت راننده، چراغ هشداردهنده روی صفحه نمایش جلوی داشبورد دیجیتال خاموش خواهد شد.

آزاد کردن کمربند ایمنی

دکمهٔ قرمز رنگ روی قفل کمربند را فشار دهید. کمربندها طوری طراحی شده اند که اسکلت بدن (لگن،قفسه سینه و شانه‌ها) را در برگیرند و تنها زمانی مفید و امن هستند که صندلی در حالت نزدیک به عمود قرار داشته باشد.

* درصورت نصب در خودروی شما

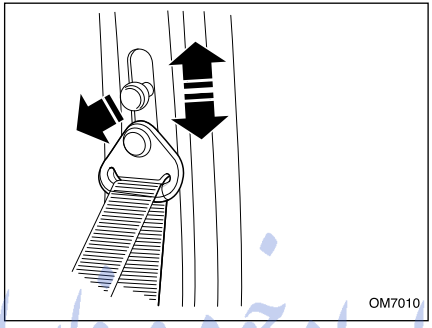

تنظیم ارتفاع کمربند ایمنی صندلی های جلو

برای تنظیم ارتفاع کمربند، دکمهٔ تنظیم ارتفاع کمربند را بیرون بکشید و آن را یک یا چند پله بالا یا پایین ببرید. از نظر ایمنی بهتر است کودکان تنها از صندلی عقب خودرو استفاده کنند.

تلفن شبانه روزی: ۰۲۱-۸۸۸۶۲۰۸۵

اخطار

کمربندها تنها زمانی مفید و امن هستند که صندلی در حالت نزدیک به عمود قرار داشته باشد. اجازه ندهید هنگام حرکت، سرنشینان جلویی خودرو از صندلی‌های با پشتی خوابیده استفاده کنند با انجام این عمل در کمربندهای ایمنی در سمت راننده، چراغ هشداردهنده روی صفحه نمایش جلو داشبورد دیجیتال خاموش خواهد شد.

FarmaSOS.com

کمربند مجهز به سیستم محدود کننده نیرو*

به هنگام تصادف از قسمت جلو، ایمنی در صندلی‌های جلو بواسطه وجود کمربندهای ایمنی مجهز به محدود کننده نیرو بهبود بیشتری یافته و با این مکانیزم به هنگام تصادف، میزان نیرو بر روی قفسه سینه سرنشین کاهش می‌یابد.
کمربند ایمنی با محدود کننده نیرو فقط یک بار و آن هم در زمان فعال شدن کیسه هوا، می‌تواند عمل نماید و پس از آن باید در اسرع وقت کمربندها توسط نمایندگی‌های مجاز ایران خودرو تعویض گردند.

اخطار

- برای اینکه از کارایی کمربند ایمنی کاسته نشود، بعد از بستن کمربند جهت جلوگیری از آسیب دیدگی شانه نوار کمربند بر روی شانه قرار داده شود، اطمینان حاصل کنید که پشتی صندلی‌ها در محل مناسب و صحیح قرار گرفته باشد.
- از ورود اجسام خارجی بخصوص مواد چسبنده به داخل قفل که باعث درست عمل نکردن قفل کمربند می‌شوند، جلوگیری کنید.

توصیه‌های ایمنی در مورد کمربندها

کمربندهای ایمنی خودروی شما برای اندازه‌های افراد بالغ طراحی و تنها برای استفادهٔ یک نفر در نظر گرفته شده است. همواره از بسته بودن کمربند ایمنی همهٔ سرنشینان اطمینان حاصل کنید و به هشدارهای زیر عمل کنید:

- هرگز اجازه ندهید هنگام حرکت، سرنشینان پشتی صندلی خود را بیش از حد بخوابانند. کمربندهای ایمنی در حالتی قابلیت کامل خود را دارند که زاویهٔ پشتی نسبت به خط عمود حدود ۲۵ درجه باشد.

-کمربندهای ایمنی را طوری تنظیم کنید که خلاصی نداشته باشند. هنگام حرکت، تسمهٔ کمربند را از بدن دور نکنید. جهت عملکرد درست، کمربند ایمنی باید همیشه در تماس کامل با بدن باشد.

- تسمهٔ پایینی کمربند نباید از روی شکم عبور کند بلکه محل صحیح عبور آن از ناحیه لگن است. تسمه مورب باید از روی شانه و قفسهٔ سینه بگذرد بدون اینکه به گردن فشار آورد.

- قبل از بستن کمربند، اشیای سخت، تیز یا شکستنی چون قلم، کلید، عینک و مانند آن را از لباس خود جدا کنید. مراقب باشید کمربند تاب نخورده باشد و مانعی در سر راه آن قرار نگیرد.

-کمربندهایی را که در تصادف شدید حساسیت خود را از دست داده‌اند یا ساییده شده‌اند، تعویض کنید.

- در صورت امکان از کمربندها برای ثابت نگه‌داشتن بسته‌ها روی صندلی، استفاده کنید. در تصادف‌ها، پرتاب بسته‌های آزاد روی صندلی‌ها در داخل اتاق خودرو می‌تواند موجب جراحت‌های جدی شود.

- در اکثر کشورها، همهٔ سرنشینان خودرو قانوناً ملزم به استفاده از کمربندهای ایمنی هستند، جز در مواقعی که به دلیل گواهی پزشکی از این کار مستثنی باشند.

- بانوان باردار، باید تسمه مورب کمربند را از شانه، میان سینه‌ها و یک طرف جنین بگذرانند. در صورت داشتن هر تردیدی، با پزشک خود مشورت کنید.

- کمربندهای طرح جدید مجهز به سیستم محدود کننده نیرو جهت کنترل میزان نیروز وارد شده به قفسه سینه سرنشین در تصادف احتمالی می‌باشند.

امداد خودرو فارما
FarmaSOS.com

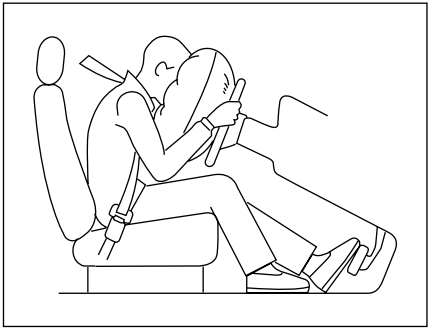

کیسهٔ هوا (AIRBAG)*

در صورت تجهیز خودرو شما به کیسهٔ هوا، علاوه بر استفاده از کمربند ایمنی طرح جدید این سیستم دارای مدول کیسهٔ هوا برای راننده و سرنشین می‌باشد.

هنگامی که سوئیچ استارت در وضعیت ON قرار دارد، چراغ نشانگر کیسهٔ هوا روی صفحهٔ جلو آمپر روشن می‌شود و ۶ بار چشمک می‌زند. در صورتیکه پس از آن این چراغ روشن بماند، نشان دهندهٔ ایراد در سیستم کیسهٔ هواست که صاحب خودرو باید در اسرع وقت، به نمایندگی مجاز ایران خودرو مراجعه و رفع عیب نماید.

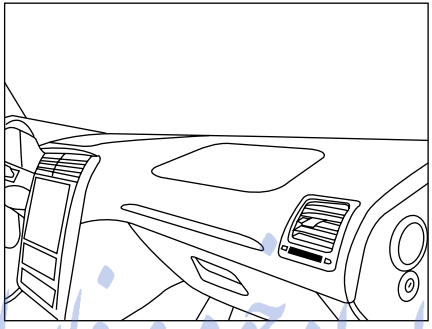

کیسهٔ هوای سرنشین*

سوئیچ غیرفعال سازی کیسهٔ هوا در قسمت جانبی داشبورد قرار دارد.

۱- با استفاده از کلید می‌توانید سوئیچ غیرفعال سازی را در جهت عقربه‌های ساعت بچرخانیم تا کیسهٔ هوای سرنشین غیرفعال گردد.

۲- در صورتیکه سوئیچ فعال (ON) باشد از قرار دادن صندلی کودک (پشت به رو) در روی صندلی جلو اکیداً خودداری نمایید.

۳- در صورت عمل کردن کیسهٔ هوا سرنشین در این حالت احتمال مرگ یا صدمات جدی برای طفل که روی صندلی قرار دارد بسیار زیاد است.

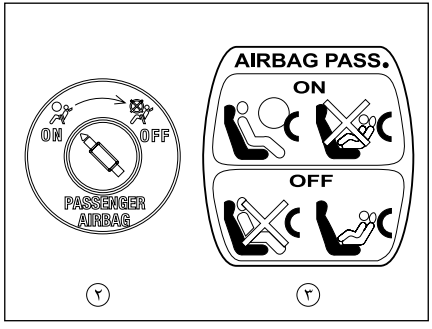

اخطار

- جهت دستیابی به ایمنی بیشتر همواره کمربند ایمنی ردیف جلو خودرو را بسته نگه دارید تا در هنگام عملکرد، ایربگ بهترین کارایی را داشته باشد.

اخطار

- اگر کیسهٔ هوا یک بار عمل کند، بایستی کلیهٔ اجزا و قطعات آن در اسرع وقت توسط نمایندگی مجاز ایران خودرو تعویض گردد.

ایران خودرو فارما
تلفن شبانه روزی: ۰۹۳۰۱۰۷۸۷۳
FarmaSos.com

* درصورت نصب در خودروی شما

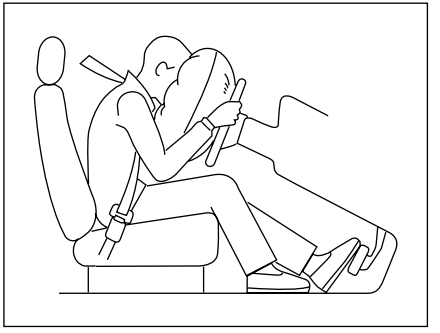

کیسهٔ هوا

خودروی شما علاوه بر تجهیز به کمربند ایمنی محدود کنندهٔ نیرو، دارای کیسه هوا (AIRBAG) نیز می‌باشد. هنگامی که سوئیچ استارت در وضعیت ON قرار می‌گیرد، چراغ نشانگر AIRBAG روی صفحه جلو آمپر روشن می‌شود و ۶ بار چشمک می‌زند و در صورتیکه پس از آن این چراغ روشن بماند، نشان دهندهٔ ایراد است.

کیسه‌هوای مخصوص راننده در پشت درپوش مرکزی غربیلک فرمان قرار گرفته روی آن عبارت SRS AIRBAG جهت اطلاع از مجهز بودن خودرو به کیسه هوا حک شده است.

کیسهٔ هوای سرنشین*

کیسهٔ هوای سرنشین در قسمت بالایی راست داشبورد قرار دارد و عبارت SRS AIRBAG بر روی آن حک

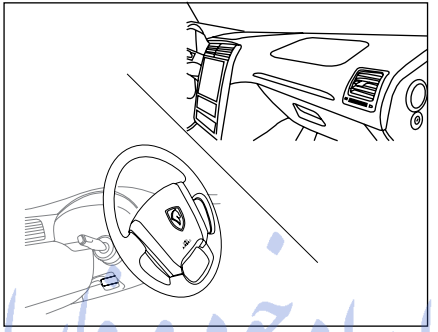

شده است. کیسهٔ هوا در خودرو به گونه‌ای طراحی شده است که فقط در هنگام تصادف شدید از جلو عمل می‌کند و برای واکنش در شرایط مواجه با ضربه‌های ناشی از تصادف از پشت و پهلو و واژگون شدن خودرو و یا تصادفات خفیف پیش بینی نشده است در واقع این سیستم ایمنی به منظور حفظ و ایمنی و کاهش صدمات به راننده خودرو و سرنشین آن هم در تصادفات شدید طراحی شده است. کیسهٔ هوا فقط یک بار می‌تواند در یک تصادف عمل کند و بقدری سریع پر و خالی می‌گردد که ممکن است حتی متوجه فعال شدن آن نشوید. فعال شدن کیسهٔ هوا نه مانع دید شما می‌شود و نه آنقدر سفت است که نتوانید از خودرو خارج شوید.

لازم است بدانید که هیچ سیستمی نمی‌تواند سرنشینان را از تمام آسیب‌های احتمالی در یک تصادف حفظ کند.

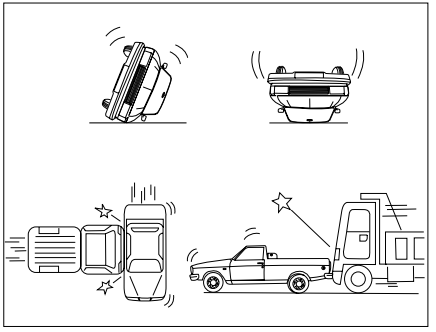

اخطار

- چنانچه به هر دلیلی چراغ هشداردهنده ایربگ که بر روی جلو آمپر خودرو قرار دارد، بعد از۶ بار چشمک زدن خاموش نشود، صاحب خودرو باید بلافاصله به نزدیکترین نمایندگی ایران خودرو مراجعه کرده تا سیستم کیسهٔ هوا تحت بررسی و کنترل قرار بگیرد. بدیهی است در غیر این صورت مسئولیت بروز هرگونه اتفاق در اثر سهل انگاری و تأخیر در مراجعه به نمایندگی مجاز، بر عهده مالک محترم خودرو می‌باشد.

ایران خودرو فارما
تلفن ۲۵ ۲۵ ۲۵ ۲۵ - ۰۲۱
FarmaSOS.com

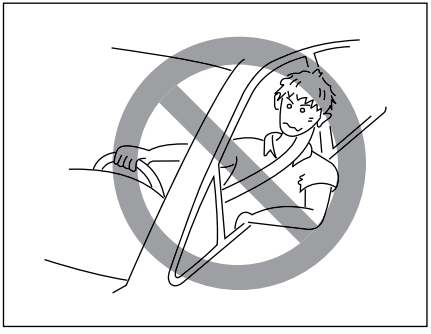

کیســـه هوا زمانی حداکثر اثر حفاظتی را داراســـت که کمربند ایمنی بدن شـــما را در موقعیت مناسب حفظ کرده باشـــد. بنابراین همواره صندلـــی را در عقب‌ترین موقعیت ممکن تنظیم کنید، به حالت مستقیم بنشینید و به پشتی صندلی تکیه کنید.

به هیچ عنوان به فرمان و در خودرو تکیه نکنید.

سرویس و نگهداری (AIRBAG)

اگر کیســـهٔ هوا یک بار عمل کند، بایســـتی کلیهٔ اجزا و قطعات آن در اســـرع وقت توسط نمایندگی مجاز ایران خودرو تعویض گردد.

برای جلوگیری از خراب شدن و یا عمل کردن بی موقع کیسهٔ هوا، کابل برق باتری را حداقل ۹۰ ثانیه قبل از انجام تعمیرات برقی روی خودرو قطع نمایید و سوییچ استارت را وضعیت LOCK قرار دهید.

اوراق کردن خودروهایی که کیسهٔ آنها تخلیه نشده باشد کار خطرناکی است برای از بین بردن چاشنی‌های فعال کننده سیستم پیش کشنده و کیسهٔ هوا به نمایندگی‌های مجاز ایران خودرو مراجعه نمایید.

ایران خودرو فارما
تلفن تهیه و فروش: ۰۲۱-۸۸۸۶۲۰۸۵
FarmaSoft.com

اخطار

- فقط کمربندی که تا حد امکان روی بدن سرنشین محکم شده باشد کارآیی لازم را خواهد داشت.
- جهت دستیابی به ایمنی بیشتر، همواره کمربند ایمنی ردیف جلو خودرو را بســـته نگه دارید تا در هنگام عملکرد ایربگ بهترین کارایی را داشته باشد.
- هرگز صندلی حفاظتی اطفال را در محل صندلی سرنشین جلو نصب نکنید. زیرا چنانچه کیسهٔ هوای سمت سرنشـــین جلو عمل کند، احتمال مرگ یا صدمات جدی برای طفلی که روی صندلی (پشت به رو) قرار دارد بســـیار زیاد است. در صورت اجبار به استفاده از صندلی سرنشین، توسط سوییچ غیر فعال کننده کیســـه هوای سرنشین که در قسمت جانبی داشبورد قرار دارد، آن را غیرفعال نمایید که در این صورت چراغ نشـــانگر غیرفعال بودن کیسه هوای سرنشـــین بر روی صفحهٔ جلو آمپر روشـــن خواهد شد. *

* درصورت نصب در خودروی شما

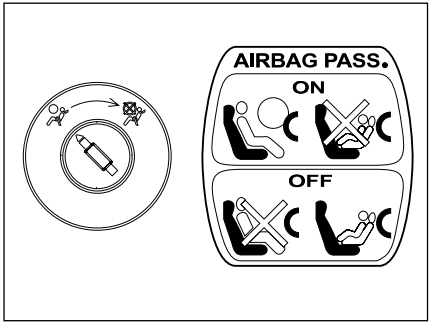

برچسب کیسه هوای سرنشین*

این برچسب در قسمت جانبی داشبورد قرار دارد و مفهوم آن این است که در صورتیکه سوئیچ غیرفعال کردن ایربگ در حالت ON قـــرار دارد، از قرار دادن صندلی کودک بر صندلی جلو خودداری نمایید. نشستن سرنشین بر روی صندلی جلو در حالتی که سوئیچ OFF می‌باشد خطرناک است. به محض برداشتن صندلی کودک از روی صندلی سرنشـــین جلو، مجدداً کیسه هوای سرنشـــین را برای محافظت از سرنشـــین جلو فعال نمایید. حتماً مطمئن شـــوید که چراغ هشـــدار غیرفعال بودن کیســـه هوای سرنشین بر روی جلو آمپر خاموش باشد.

اخطار

- هرگونه تعمیرات و عملیات بر روی سیستم ایمنی سرنشین (پیش کشنده، کیسهٔ هوا، واحد کنترل الکترونیکی، سیم کشی و...) یا استفادهٔ مجدد از این سیستم در یک خودرو دیگر، حتی اگر مشابه باشد نیز اکیداً ممنوع است.
- حتماً از غربیلک فرمان استاندارد کارخانه استفاده نمائید و به هیچ وجه آن را تعویض ننمائید.
- پوشاندن کیسهٔ هوای فرمان اکیداً ممنوع است.
- هیچ‌گونه وسیله‌ای (سنجاق، آرم، ساعت، پایه تلفن همراه و...) را بر روی کیسه‌های هوا نچسبانید.
- هرگونه تغییرات بر روی سیستم کیسهٔ هوا ممنوع است.
- بعد از تصادف مجموعهٔ وسایل ایمنی سرنشین را بازبینی کنید.
- به منظور تضمین عملکرد صحیح و اجتناب از باز شدن ناگهانی کیسهٔ هوا و بوجود آمدن خسارت، فقط پرسنل آموزش دیده نمایندگی‌های مجاز ایران خودرو مجاز به تعمیر و یا دســـتکاری سیســـتم پیش‌کشنده و یا کیسهٔ هوا می‌باشند.
- فعال یا غیرفعال کردن کیسه هوای سرنشین جلو می‌بایست در هنگام خاموش بودن صورت پذیرد.*
- در صورت بروز ایراد در عملکرد سوئیچ فعال یا غیرفعال‌سازی کیسه هوای سرنشین جلو نصب صندلی کودک در حالت پشت به جاده بر روی صندلی جلو اکیداً ممنوع است.*

عدم استفاده از کمربندهای ایمنی توسط سرنشینان جلو، در صورت عمل کردن کیسه هوا (Airbag) موجب صدمات جانبی خواهد شد.

FarmaSOS.com

* درصورت نصب در خودروی شما

امداد خودرو فارما

تلفن شبانه روزی: ۰۲۱-۸۸۸۶۲۰۸۵

FarmaSOS.com

۳ رانندگی

امداد خودرو فارما

تلفن شبانه روزی: ۰۲۱-۸۸۸۶۲۰۸۵

FarmaSQS.com

نشانگرهای صفحه نمایش جلو آمپر..... ۵۰
چراغ‌ها و نشانگرها..... ۵۱
راهنمای صفحه نمایش دیجیتالی ۵۷
روشن کردن و رانندگی ۵۸
روشن کردن موتور ۵۸
برف پاک کن و شیشه شوی..... ۵۹

* درصورت نصب در خودروی شما

صفحهٔ درجات وعلائم جلو آمپر

چراغ‌های اخطار و شاخص‌ها (تصویربالا)

۱- چراغ اخطار کاهش سطح سوخت
۲- شاخص مقدار سوخت
۳- چراغ اخطار کاهش فشار روغن موتور
۴- چراغ اخطار شارژ باتری
۵- چراغ اخطار کاهش سطح روغن ترمز یا درگیریودن ترمزدستی (دوچراغ)
۶- چراغ اخطار توقف اضطراری
۷- چراغ اخطار عیب یاب
۸- شاخص دمای مایع سیستم خنک کننده
۹- چراغ اخطار بالارفتن دمای مایع سیستم خنک کننده
۱۰- نشانگر وضعیت سوخت CNG *
۱۱-نمایشگر جلو داشبورد دیجیتالی موتور CNG *
۱۲- نشانگر ترمز ABS/EBD *
۱۳- نشانگر بازبودن درها
۱۴- نشانگرفعال بودن کیسه هوا (Airbag) *
۱۵- اخطار ترمز ABS
۱۶- نشانگر ایموبلایزر

چراغ‌های نشانگر و درجات (تصویر پایین)

۱- نور پایین چراغ‌های جلو
۲- دور سنج موتور
۳- راهنمای سمت چپ
۴- راهنمای سمت راست
۵- نمایشگر دیجیتالی موتور
۶- سرعت سنج
۷- دکمهٔ تغییر وضعیت و صفرکننده وتنظیم نور جلو آمپر
۸- نور بالای چراغ‌های جلو
۹- چراغ مه‌شکن جلو
۱۰- چراغ مه‌شکن عقب
۱۱- کمربند ایمنی راننده
۱۲-اخطارغیرفعال بودن کیسه هوا (AIRBAG) سرنشین *
۱۳- نشانگر دزدگیر

امداد خودرو فارما
تلفن شبانه روزی: ۰۲۱-۸۸۸۶۲۰۸۵
FarmaSOS.com

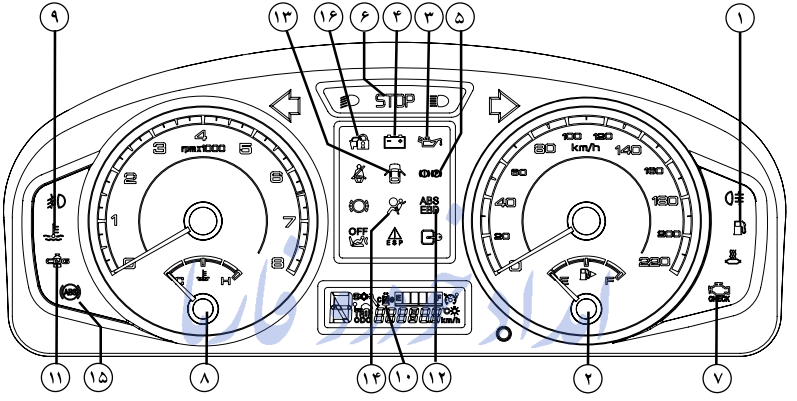

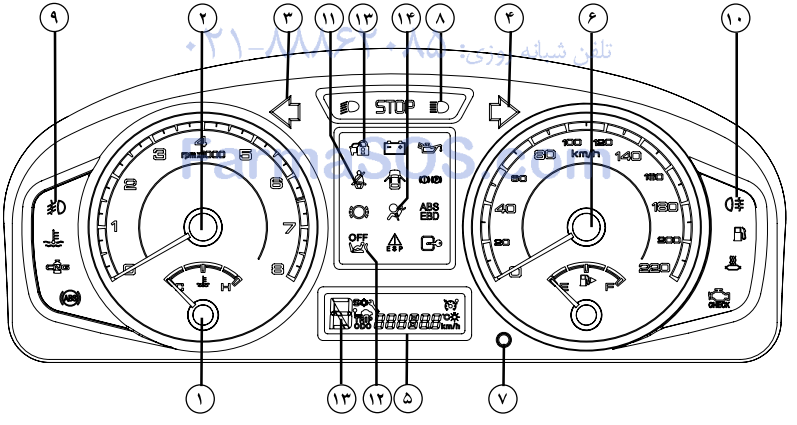

* درصورت نصب در خودروی شما

تلفن شبانه روزی: ۰۲۱-۸۸۸۶۲۰۸۵
farmaSOS.com

درجهٔ بنزین: هنگام بسته بودن سوئیچ، عقربه برروی صفر قرار می‌گیرد و باز شدن سوئیچ سطح سوخت مخزن را نشان می‌دهد.
هنگامی که ســـطح بنزین در مخزن ســـوخت پایین بیاید (حدود۷لیتر)، چراغ هشداردهندهٔ سوخت که در کنار درجهٔ بنزین تعبیه شده، روشن می‌شود. در این صورت در اسرع وقت سوخت‌گیری کنید. حجم مخزن سوخت ۵۲ لیتر است.

دور سنج موتور: دور سنج موتور، دور موتور را بر حسب دور بر دقیقه نمایش می‌دهد. برای جلوگیری از آسیب رسیدن به موتور، هرگز اجازه ندهید که عقربهٔ دورسنج بمدت طولانی در محدودهٔ قرمز باقی بماند.

سرعت سنج: نشان دهندهٔ سرعت خودرو بر حسب کیلومتر بر ساعت می‌باشد.

دماسنج مایع خنک کننده: این درجه، دمای مایع خنک کننده موتور را نشان می‌دهد. هنگامی که موتور به دمای کارکرد عادی می‌رسد عقربهٔ نشانگر در محدودهٔ پایین خط وسط صفحهٔ مدرج قرار می‌گیرد و تا زمانی‌که موتور در شرایط عادی به کار خود ادامه دهد در همین محدوده باقی می‌ماند. چنانچه عقربهٔ نشانگر به محدودهٔ قرمز برسد، به معنی داغ شدن بیش از حد مایع خنک کننده است که موجب آسیب رسیدن به موتور می‌شود. در چنین وضعیتی بلافاصله و با رعایت ایمنی، خودرو را متوقف کنید و با کمک افراد مجرب به رفع نقص بپردازید.

امداد خودرو فارما
تلفن شبانه روزی: ۰۲۱-۸۸۸۶۲۰۸۵
FarmaSOS.com

دلایل ممکن:
- اشکال در فن خنک‌کننده؛ فیوزها را بررسی و در صورت نیاز تعویض کنید.
- نشتی در سیستم خنک‌کننده؛ صبر کنید موتورخنک شود سپس سطح مایع خنک کننده را بررسی کنید.
- اشکال در عملکرد واترپمپ

دکمهٔ تغییر وضعیت و صفر کننده: برای نمایش وضعیت‌های مختلف در نمایشگر دیجیتالی و صفر کردن اطلاعات در وضعیت مربوطه، مورد استفاده قرار می‌گیرد.

نشانگر چراغ‌های راهنما- سبز

جهت چراغ‌های راهنما (گردش به چپ و گردش به راست) به وسیله فلش مشخص شده است. در گردش به چپ یا راست این چراغ‌های نشانگر با چراغ‌های راهنما چشمک می زنند. چنانچه از فلاشر (چراغ‌های هشدار در مواقع اضطراری) استفاده شود، هر دو فلش همزمان عمل می‌کنند. چنانچه یکی از نشانگرها بسیار سریع چشمک بزنند، به معنی کارنکردن یکی از لامپ‌های همان سمت می‌باشد.

توجه: این حالت تنها هنگامی اتفاق می‌افتد که یکی از چراغ‌های راهنمای جلو یا عقب کار نکند، چنانچه یکی از چراغ‌های چشمک زن جانبی کار نکند اثری بر سرعت چشمک‌زدن نشانگرها نخواهد داشت.

توجه مهم: اگر به هر علتی در خودرو کاهش شدید سرعت (ترمز شدید) به وجود آید، سیستم هشداردهنده بطور اتوماتیک فلاشر را به مدت ۱۰ ثانیه روشن می‌نماید. این عمل به عنوان هشدار کاهش شدید سرعت تلقی می‌گردد.*

امداد خودرو فارما

نورپایین چراغ‌های جلو- سبز

هنگام استفاده از نور پایین این نشانگر روشن می‌شود.

نور بالای چراغ‌های جلو-آبی

تلفن شبانه روزی: ۰۲۱-۸۸۸۶۲۰۸۵

هنگام استفاده از نور بالا این نشانگر روشن می‌شود.

FarmaSOS.com

چراغ‌های مه شکن جلو - سبز *

هنگام استفاده از چراغ مه شکن جلو این نشانگر روشن می‌شود.

چراغ مه‌شکن عقب - نارنجی

هنگام استفاده از چراغ مه‌شکن عقب این نشانگر روشن می‌شود.

* درصورت نصب در خودروی شما

STOP

فرمان توقف فوری – قرمز

با روشن شدن این نشانگر، خودرو را متوقف و خاموش کنید. فوراً با نمایندگی یا تعمیرگاه مجاز تماس بگیرید.

هشدار

اگر چراغ STOP به هر دلیلی روشن شود راننده نباید به رانندگی ادامه دهد و در صورت ادامه مسیر هرگونه خسارت وارده به عهده مالک خودرو می‌باشد.

CHECK

عیب یاب خودکار موتور – نارنجی

هرگاه سیستم عیب‌یاب موتور عیبی را تشخیص دهد، این نشانگر هشداردهنده روشن می‌شود. هنگامی که سوئیچ در موقعیت دوم (باز) باشد، به علامت بررسی کردن سیستم، این چراغ روشن می‌شود که پس از روشن شدن موتور، خاموش خواهد شد. چنانچه در خلال حرکت خودرو مشکلی در موتور پیش آید، این چراغ دوباره روشن می‌شود.

توجه: اگر نشانگر روشن شود و خودرو عادی کارکند، به نمایندگی مجاز مراجعه کنید. با این حال همچنان می‌توانید رانندگی کنید.

اگر نشانگر روشن شود و خودرو عادی کار نکند، با سرعت بالا رانندگی نکنید و بلافاصله به تعمیرگاه مجاز مراجعه کنید.

امداد خودرو فارما
تلفن شبانه روزی: ۰۲۱-۸۸۸۶۲۰۸۵
FarmaSOS.com

فشار روغن موتور – قرمز

با قرار گرفتن سوئیچ در وضعیت دوم این نشانگر به علامت سالم بودن لامپ روشن می‌شود و هنگامی که موتور روشن شد نشانگر نیز خاموش می‌شود. در صورتیکه چراغ روغن پس از روشن شدن موتور روشن بماند و یا هنگام حرکت خودرو روشن شود، موتور در معرض آسیب جدی قرار دارد و نشان دهنده کافی نبودن فشار روغن و یا کمبود آن در سیستم روغن‌کاری است و باید بلافاصله با رعایت نکات ایمنی، خودرو را متوقف **و موتور را خاموش کنید**. قبل از حرکت مجدد از امداد خودرو کمک بگیرید.

شارژ باتری – قرمز

با قرار گرفتن سوئیچ در وضعیت دوم، این نشانگر به علامت سالم بودن لامپ روشن و بلافاصله پس از روشن شدن موتور خاموش می‌شود. چنانچه پس از روشن شدن موتور چراغ روشن بماند و یا در حین حرکت روشن شود، مشکلی در سیستم شارژ باتری به وجود آمده است. در اسرع وقت برای رفع عیب به تعمیرگاه مجاز مراجعه کنید.

باز بودن درها- قرمز

روشـــن بودن این نشـــانگر علامت این اســـت که حداقل یکی از درها به درستی بسته نشده است. این نشانگر حتی در موقع خاموش بودن موتور عمل می‌کند. از رانندگی هنگامی که این نشانگر روشن است خودداری کنید.

اخطار ترمز- قرمز

این نشانگر هنگام روشن کردن خودرو به مدت چند ثانیه روشن و سپس خاموش می‌گردد و هنگام بالا بودن ترمز دستی یا پایین بودن سطح روغن ترمز روشن می‌شود. چنانچه نشـــانگر اخطار سیســـتم ترمز هنگام روشن کردن خودرو روشن نشـــود و یا بصورت روشن باقی بماند و یا در صورتی که پس از پایین آوردن ترمز دستی باز هم روشن بماند بی‌درنگ مخزن روغن ترمز را پر کنید و در صورت روشن ماندن نشانگر در حالت پر بودن مخزن روغن ترمز و پایین بودن ترمز دستی، خودرو را در اسرع وقت و با رعایت اصول ایمنی به تعمیرگاه مجاز جهت بررسی و برطرف نمودن عیب منتقل نمایید.

کمربند ایمنی سمت راننده- قرمز

با قفل شـــدن زبانه فلزی کمربند ایمنی ســـمت راننده در قفل مخصوص و با صدای تق، از قفل شدن آن اطمینان حاصل می‌کنیم. با انجام این عمل نشانگر مربوطه روی صفحهٔ نمایش جلو داشبورد خاموش خواهد شد.

اخطار ترمز ضد قفل (ABS) - نارنجی

این نشـــانگر هنگام روشـــن کردن خودرو به مدت چند ثانیه روشن و سپس خاموش می‌گردد. چنانچه نشانگر اخطار هنگام روشن کردن خودرو روشن نشود و یا پس از روشن شدن موتور بصورت روشن باقی بماند، این حالت نشانه وجود اشکال در سیستم ترمز ضد قفل است. در چنین شرایطی خودرو را در اسرع وقت و با رعایت اصول ایمنی به تعمیرگاه مجاز جهت بررسی و برطرف نمودن عیب منتقل نمایید.

اخطار ایراد کیسه هوا (Airbag) راننده- قرمز

این نشانگر با روشن شدن خودرو ۶ بار چشمک می زند و سپس باید خاموش گردد و در صورتی که این چراغ روشن بماند نشان‌دهنده ایراد در سیستم ایربگ بوده و باید به نمایندگی مجاز مراجعه شود، در غیر این صورت مسئولیت آن به عهده خود مالک خودرو می‌باشد.

اخطار غیر فعال بودن کیسهٔ هوای سرنشین- نارنجی*

روشن شدن این چراغ نشان دهندهٔ غیرفعال بودن کیسهٔ هوای سرنشین است. تازمانیکه کیسهٔ هوای سرنشین غیرفعال باشد، این چراغ روشن می ماند، در صورتی که چراغ اخطار چشمک زن فعال شود، باید با یکی از نمایندگی‌های مجاز ایران خودرو تماس حاصل نمایید.

* درصورت نصب در خودروی شما

امداد خودرو فارما
تلفن شبانه روزی: ۰۲۱-۸۸۸۶۲۰۸۵
FarmaSOS.com

نشانگر اخطار کمبود سوخت - نارنجی *

در کنار درجهٔ بنزین هشداردهنده‌ای قرار دارد، که روشن بودن این نشانگر به این معنی است که کمتر از ۷ لیتر سوخت در باک باقی مانده است. در اولین فرصت سوخت‌گیری کنید.

نشانگر داغ شدن مایع خنک‌کننده - قرمز *

در کنار دماسنج مایع خنک کننده، نشانگر هشداردهنده‌ای قرار دارد. اگر درجهٔ سیستم خنک کننده درمحدوده قرمز قرار گیرد و این نشانگر روشن شود، بلافاصله توقف کنید (بدون اینکه موتور خاموش شود) و از یک کارشناس مجاز کمک بگیرید.

دزدگیر - قرمز

روشن و خاموش شدن این نشانگر به این معنی است که سیستم دزدگیر خودرو فعال می‌باشد.

امداد خودرو فارما

نشانگر وضعیت سوخت CNG- سبز

در حالت فعال بودن وضعیت سوخت CNG این نشانگر روشن می‌شود و هنگام تبدیل وضعیت سوخت از حالت بنزین به گاز (تغییر سوخت) این نشانگر به صورت چشمک‌زن عمل می‌نماید.

تلفن شبانه روزی: ۰۲۱-۸۸۸۶۲۰۸۵

نشانگر ایموبلایزر- قرمز

این نشانگر پس از خاموش کردن خودرو هریک ثانیه یک بار چشمک می‌زند تا نشان دهد که سیستم ایموبلایزر خودرو فعال است.

FarmaSOS.com

اخطار ایراد کیسه هوا(passenger Airbag) - نارنجی

در صورت خاموش نمودن کیسه هوای سرنشین ، این چراغ روشن خواهد شد.

روشن شدن این چراغ نشان‌دهنده غیر فعال بودن کیسه هوای سرنشین است . تا زمانی که کیسه هوای سرنشین غیرفعال باشد این چراغ روشن می‌ماند در صورتی که چراغ اخطار چشمک زن فعال شود باید با یکی از نمایندگی‌های مجاز ایران خودرو تماس حاصل نمایید.

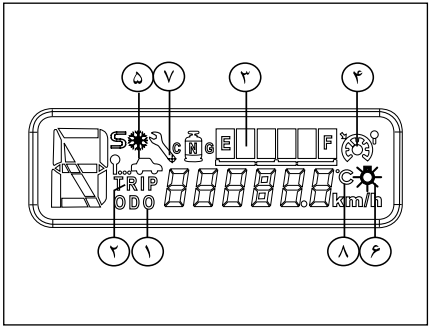

راهنمای صفحه نمایش دیجیتالی:

این نمایشگر در پایین صفحه نمایش جلو آمپر (درقسمت پایین سرعت سنج) واقع شده است به کمک دکمهٔ فشاری که اصطلاحاً دکمهٔ صفرکننـــده (Reset) و دکمهٔ تغییر وضعیت (Change mode) نامیده می‌شـــود، اطلاعات ذیل را در اختیار شما قرار می‌دهد.

اگر بر روی اهرم دکمهٔ تغییر وضعیت فشـــار لحظه‌ای وارد آید باعث تغییر وضعیت (Change mode) شـــده و اگر فشـــردن دکمه حدود دو ثانیه ادامه یابد، باعث صفر شدن اطلاعات در وضعیت مربوطه می‌گردد. (اطلاعات قابل صفر شدن است).

اطلاعات قابل صفر شدن

۱- این وضعیت که به محض باز شدن سوئیچ خودرو به چشـــم می‌خورد مربوط به نمایش مسافت طی شده از زمان تحویل خودرو (برحسب km) و قابلیت صفر شدن را دارا نمی‌باشد. (در صورتیکه از قبل بر روی این وضعیت تنظیم شده باشد، در غیر این صورت هنگام خاموش بودن سوئیچ، این وضعیت مشاهده می‌شود)

۲- این وضعیت نمایشگر مسافت طی شده از زمانی است که به کمک کلید تنظیم آن را صفر می‌نمائید (بر حسب Km)، فشـــردن کلید صفرکننده به مدت ۲ ثانیه در این وضعیت باعث صفر شدن مقدار مسافت می‌شود.

۳- این نشانگر مقدار فشار گاز مخزن داخل LCD پیش بینی شـــده اســـت و از ۶ عدد نوار مشکی تشکیل شده است که در حالت فشار گاز کامل ۶ نوار فعال و با کاهش فشارگاز از تعداد این نوارها کاسته می‌شود. اخطار کاهش فشار مخزن گاز با چشـــمک زدن نوار اول داخل LCD مشخص می‌گردد و با اتمام مقدار فشار گاز نوار آخر نیز خاموش می‌شود.*

۴- روشن و خاموش شدن این نشانگر نشان دهنده فعال و یا غیرفعال بودن سیستم کنترل سرعت هوشمند می‌باشد.*

۵- این وضعیت نمایشگر میزان سرعت متوسط از زمانی اســـت که به کمک کلید تنظیـــم آن را صفر می‌نمائید. فشردن کلید صفرکننده به مدت ۲ثانیه در این وضعیت باعث صفر شدن مقدار سرعت می‌شود.*

۶-این وضعیت نشانگر شـــدت نور جلوآمپر است که به وســـیله دکمهٔ تغییر وضعیت شـــدت نـــور قابل تنظیم می‌باشد. در این وضعیت با فشردن کلید تغییر وضعیت به مدت ۲ ثانیه، علامت شروع به چشمک زدن می‌کند. در این حالت با هر بار زدن کلید یکی از علائم روشـــن و شـــدت نور جلو آمپر بیشتر می‌شود. جهت خروج از این وضعیت کلید را به مدت ۲ ثانیه بفشارید.*

۷- نشـــانگر سرویس در صورت روشـــن شدن هر یک از چراغ‌های ABS، لنت ترمز و یا Airbag، علامت نشانگر روی LCD روشن می‌شود.*

۸- نمایش دمای بیرون*

چراغ‌ها – بوق‌ها

۱- چراغ مه شکن عقب:

این چراغ فقط هنگامی روشـــن می‌شـــود که چراغ‌های بزرگ جلو (نور پایین یا بالا) و یا چراغ مه شکن جلو روشن باشد.

هشدار

اگر چراغ STOP به هر دلیلی روشن شود راننده نباید به رانندگی ادامه دهد و در صورت ادامه مسیر هرگونه خسارت وارده به عهده مالک خودرو می‌باشد.

* درصورت نصب در خودروی شما

ایران خودرو دیزل
تلفن پشتیبانی روزگار ۰۲۱-۸۷۷۰۰۰۰
IranSos.com

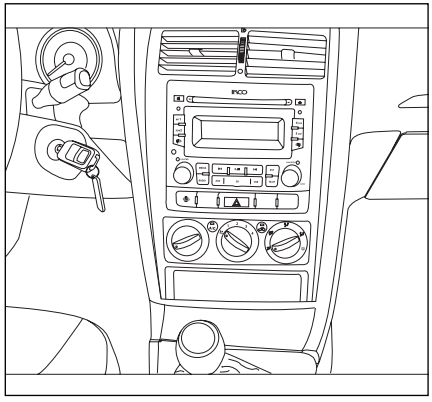

روشن کردن موتور

۱- وضعیت D: اســـتارت زدن - به محض روشن شدن موتور، سوئیچ را رها کنید. در این حالت نباید روی پدال گاز فشار بیاورید.

وقتی موتور روشـــن بشود چراغ‌های اخطار زیر خاموش خواهند شد:

- کاهش فشار روغن موتور
- بالا رفتن دمای مایع سیستم خنک کننده
- شارژ باتری
- عیب یاب
- توقف اضطراری(STOP)
- کاهش سطح روغن ترمز (در صورت پایین بودن دسته ترمزدستی) یا درگیر بودن ترمز دستی

توصیه‌های مفید

روشن کردن موتور: هیچوقت موتور خودرو را در محیط بسته روشن نکنید زیرا دودی که از اگزوز خارج می‌شود دارای گاز کشنده مونواکسیدکربن است. قبل از استارت زدن، دســـته دنده را به حالت خـــلاص درآورده و ترمز دســـتی را بکشید. ســـوئیچ را بچرخانید دقت کنید که حتماً دو چراغ خطر روغن و باتری روشن شده باشند. سپس اســـتارت بزنید و پس از روشن شدن موتور بهتر است در همان وضعیت خودرو را در دنده یک به حرکت درآورده و برای مدت کمی از دنده سنگین استفاده کنید.

امداد خودرو فارما
تلفن شبانه روزی: ۰۲۱-۸۸۸۶۲۰۸۵
FarmaSOS.com

نکته

در صورتی که خودروی شما توسط سوییچ کنترل از راه دور قفل شده باشد و اقدام به باز کردن خودرو با سوییچ مکانیکی نمایید دزدگیر فعال بوده و باعث فعال شدن آژیر خواهدشد.

توجه

برای سهولت در روشن کردن موتور در دمای زیر صفر، پدال کلاچ را تا انتها فشار دهید.

اخطار

- هنگامی که خودرو در حال حرکت است از خاموش کردن خودرو یا بیرون آوردن سوئیچ خودداری کنید، زیرا فرمان خودرو قفل شده و هدایت آن غیرممکن می‌شود.
- از استارت زدن و روشن نگه داشتن موتور خودرو به مدت طولانی در مکان‌های سرپوشیده جداً خودداری شود.

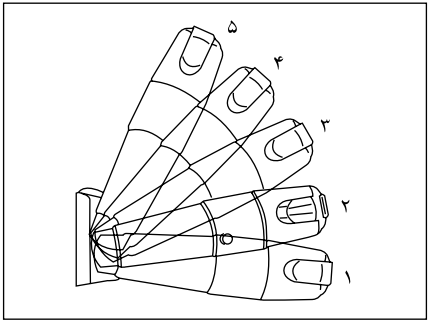

شیشه شوی و برف پاک کن

شیشه‌جلو

وضعیت‌های دسته برف پاک کن:

۱- سرعت معمولی (تا زمانی که دسته برف پاک کن تحت فشار دست در همین وضعیت باقی بماند).

۲- خاموش

۳- حرکت متناوب برف پاک کن

۴- سرعت معمولی

۵- سرعت زیاد

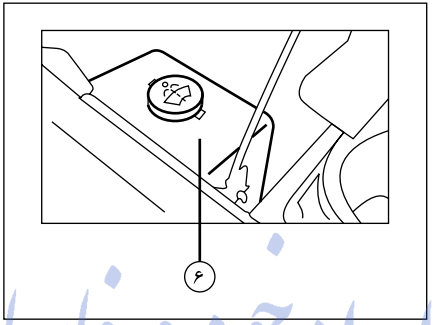

۶- مخزن شیشه شوی

هرچند وقت یک بار ســطح مایع مخزن شیشه شوی را بازدید کنید. جهت جلوگیری از رسوب گرفتگی سر نازل‌ها، همواره از مایع شیشه شوی مخصوص استفاده نمائید.

ایران خودرو فارما
تلفن شبانه روزی: ۰۲۱-۸۸۸۶۱۰۸۵
FarmaSOS.com

هشدار

- هرگز از مخلوط ضدیخ و آب برای مخزن شیشه‌شوی استفاده **نکنید**. این کار به رنگ خودرو آسیب می‌رساند.

امداد خودرو فارما

تلفن شبانه روزی: ۰۲۱-۸۸۸۶۲۰۸۵

FarmaSOS.com

۴ نگهداری خودرو

امداد خودرو فارما
تلفن شبانه روزی: ۰۲۱-۸۸۸۶۲۰۸۵
FarmaSOS.com

نگهداری ۶۲
محفظه موتور ۶۳
توصیه‌های کیفی در فرآیند شستشو ۶۴
ظرفیت‌ها ۶۶
تعویض روغن ۶۷
توصیه‌های مصرف سوخت ۷۱
وضعیت مکانیکی خودرو ۷۴
مراقبت ایمنی ۷۵
باتری ۷۶
لاستیک‌ها ۷۸

نگهداری بدنه خودرو

تدابیر پیش‌گیرانه در هنگام ساخت

- استفاده از ورق مناسب با پوشش مخصوص برای سطوحی که بیشتر در معرض آسیب هستند.
- پوشش محافظ در زیر اسکلت بدنه خودرو
- غوطه‌ور کردن بدنه خودرو در حوضچه «الکترو فروز» برای آستر اولیه
- عایق کاری مخصوص داخل گلگیرها
- یک لایه محافظ در برابر پریدگیهای رنگ در روی جداره بیرونی رکاب درها

تدابیر فوق باید از طریق نگهداری خودرو متناسب با چگونگی استفاده از آن تکمیل گردد:

زنگ زدگی:

خراشیدگی‌های کوچک روی رنگ را بلافاصله برای جلوگیری از هرگونه خوردگی ترمیم کنید.

لکّه چرب:

گِل، چربی، فضولات پرنده یا حشرات و یا روغن سوخته به رنگ صدمه می‌زنند. مرتباً لکّه‌ها را بدون ساییدن، با آب شستشو دهید. برای تمیز کردن لکّه قیر از حلال مناسب استفاده کنید تا به رنگ یا قطعات پلاستیکی صدمه‌ای نزند.

گرما یا سرمای شدید:

خودرو را در زیر تابش شدید نور آفتاب یا سرمای زیاد شستشو ندهید. در زمستان نباید خودرو را در محیطی که هوای آن خوب تهویه نمی‌شود و یا درجه حرارت آن بیش از ۱۸ درجه سانتیگراد باشد، قرار داد.

شستشو:

خودرو را مرتب بشویید بخصوص اگر آن را زیر درختان متوقف می‌سازید و یا در محیط آلوده حرکت می‌دهید و یا اینکه در کنار دریا، در برف یا جادّه‌ای نمک پاشیده شده از آن استفاده می‌کنید.

روغنکاری:

هرچند وقت یکبار قفل و لولاهای در موتور و درهای جانبی را روغنکاری کنید.

مجموعه‌های داخل خودرو

- صندلی‌ها:

جهت پاک کردن آلودگی از سطح صندلی‌ها از مواد پاک کننده استاندارد استفاده نمائید.

- داشبورد

جهت مراقبت از داشبورد نیازی به استفاده از روکش نمی‌باشد زیرا در مقابل نور خورشید و گرما و سرما مقاوم است. برای پاک نمودن اثرات چربی و سایر آلودگی‌های داشبورد فقط از مواد پاک کننده استاندارد استفاده نمائید.

نگهداری تزئینات داخلی خودرو

نظافت

قسمت‌های پارچه‌ای: خشک شویی شوند.

قسمت‌های مشمعی: برای تمیز کردن روکش داشبورد، روکش داخلی درها و سقف فقط از آب و صابون ولرم یا الکل صنعتی استفاده شود و به هیچ وجه استفاده از بنزین توصیه نمی‌گردد.

قسمت‌های چوبی: فقط آب صابون ولرم استفاده شود و از مصرف هرگونه مواد تمیز کننده حاوی الکل یا هیدروکربور خودداری شود.

کمربندهای ایمنی: فقط از آب صابون ولرم استفاده کنید و مراقب باشید که با قطعات فلزی تماس پیدا نکند. هیچ‌گونه مواد پاک کننده، یا شیمیایی نباید مورد استفاده قرار بگیرد.

تمیز کردن لکه‌ها از روی تزئینات خودرو

لکّه‌های چرک، شکلات، هرگونه مواد قندی و شیرینی، شربت و آب‌میوه:

برای پاک کردن این مواد از روی تودوزی‌های پلاستیکی یا چرمی می‌توان از آب صابون استفاده کرد. تودوزی‌های پارچه‌ای را باید با آب صابون گرم بعلاوه محلول آمونیاک ۲۵ درصد یا سرکه تمیز کرد.

لکّه قی یا مواد غذایی: باید سریعاً با آب و یا بهتر است که سرکه سفید تمیز شود.

لکّه خون: فقط از آب سرد برای تمیز کردن استفاده شود.

لکّه جوهر، جوهر خودکار یا روان نویس: برای هر تودوزی باید از الکل ۹۰ درصد و یا تری‌کلراتیلن مصرف شود.

لکّه قیر یا چربی: برای هر نوع تودوزی باید از ترپانتین یا الکل سفید استفاده شود.

لکّه روغن موتور: برای تمیز کردن همه نوع تودوزی می‌توان از بنزین، الکل صنعتی، الکل ۹۰ درصد و یا الکل متیلیک استفاده کرد.

قیر: برای پاک کردن از بنزین و یا روغن ترپانتین استفاده گردد.

هشدار

- هرگونه لک را فقط با شامپو فرش و اسفنج از روی پارچه پاک کنید.
- نوارهای آبی روی زه‌های آینه‌های جانبی، شیشه‌ها، سپرهای خودرو و... جدا شوند. در صورت باقی ماندن طولانی مدت، بروز مشکل خواهند کرد.

FarmaSOS.com
تلفن شبانه روزی: ۰۲۱-۸۸۸۶۲۰۸۵

محفظه‌موتور

آلترناتور – تسمه پروانه

آلترناتور، باتری را از طریق یک آفتامات ترانزیستوری تمام بسته شارژ می‌کند که مراقبت از آن نه لازم است و نه امکان‌پذیر. چون یاتاقان‌های آلترناتور هنگام مونتاژ بطور دائمی گریسکاری شده‌اند بنابراین به روغن کاری مجددی احتیاج ندارند.

توجه:
به منظور امکان استفاده از مصرف کننده‌های برقی بیشتر، آلترناتور ۸۰ آمپر روی خودرو نصب شده است. لذا هنگام تعویض آن دقت کنید که حتماً نوع ۸۰ آمپر مورد استفاده قرار گیرد.

میزان کردن کشیدگی تسمه پروانه

میزان صحیح کشیدگی تسمه پروانه وقتی است که مقدار کل بازی آن ۱۶ میلیمتر باشد.

برای میزان کردن کشیدگی تسمه ابتدا پیچ و مهره‌های آلترناتور را که در شکل نشان داده شده است شل کرده و آلترناتور را آنقدر جابه‌جا کنید که کشیدگی تسمه به میزان صحیح خودرو برسد.

سپس پیچ‌ها را سفت کنید. بعد برای چند دقیقه موتور را بکار بیندازید تا تسمه مدتی کار کند. سپس آن را خاموش کرده مجدداً میزان کشیدگی تسمه را آزمایش کنید. این عمل باید در هر ۸۰۰۰ کیلومتر انجام شود.

توجه:
هرگاه احساس کردید که موتور خودروی شما بد کار می‌کند (تک کار می‌کند) بلافاصله خودرو را متوقف کرده، نسبت به رفع آن در محل و یا با انتقال آن با وسیله نقلیه دیگر به تعمیرگاه مجاز اقدام نمایید. در غیر این صورت احتمال آتش‌سوزی از ناحیه کاتالیست وجود دارد.

توصیه‌های کیفی در فرایند شستشوی خودرو

۱- توصیه می‌شود شستشوی خودرو در وضعیت عادی هوا هفته‌ای یکبار صورت پذیرد.
۲- حتی المقدور شستشوی خودرو می‌بایست در سایه انجام شود.
۳- توجه داشته باشید که شستشوی را حداقل بعد از نیم ساعت از اتمام کارکرد خودرو شروع کنید.
۴- هنگام شستشوی / خشک کردن خودرو استفاده از لباس‌ها یا وسایل تیز و برنده و زبر که منجر به صدمه به رنگ خودرو می‌شوند مجاز نیست. استفاده از دستکش پلاستیکی در حین شستشو توصیه می‌گردد. ضمناً جهت محافظت از بدنه خودرو هنگام شستشو، از آب ولرم یا سرد استفاده گردد. آب داغ اکیداً استفاده نشود. همچنین توصیه می‌گردد از واکس‌ها و مواد جلا دهنده که ساینده و فرسایشی نیست استفاده گردد.
۵- در حین شستشو / خشک کردن خودرو نمی‌بایست روی رکاب اتومبیل ایستاد یا روی سقف و بدنه خودرو فشار وارد کرد. همچنین توصیه می‌گردد جهت پاک کردن، برق انداختن و جلوگیری از خط و خش روی بدنه خودرو از دستمال چرمی یا کتانی استفاده گردد.
۶- به دلیل این‌که غبارهای ترمز بسیار خورنده‌اند، برای

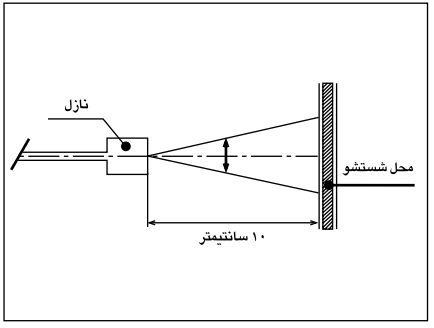

شستشوی خودرو ابتدا چرخ‌ها شسته شده و با تعویض دستمال و ظرف آب، بقیه قسمت‌های خودرو از بالا به پایین شستشو گردد. همچنین در صورت استفاده از رینگهای آلومینیومی و صفحات فلزی کرومی، جهت شستشو می‌بایست از یک پارچه نرم و تمیز آغشته به مخلوط آب و صابون ملایم استفاده گردد. لازم به ذکر است که سطوح رینگ‌ها مانند سطوح رنگ شده بدنه خودرو حساس بوده و توصیه می‌گردد، از مواد شیمیایی قوی، شیمیایی و اسیدی و همچنین مواد فرسایشی و خورنده سطوح مانند مواد جلا دهندهٔ کرومی استفاده نشود. مواد جلا دهنده کرومی صرفاً جهت جلا دهی صفحات فلزی کرومی روی رینگهای آلومینیومی استفاده گردد.
۷- حداکثر دمای آب مصرفی جهت شستشوی خودرو ۶۰ درجه سانتیگراد، حداکثر فشار ۶۵ bar، فاصله بین نازل و محل شستشو ۱۰ سانتیمتر و زاویه پاشش ۲۵ درجه می‌باشد. این زاویه در واقع زاویه‌ای است که خروجی آب از نازل در دو سوی محور طولی (در امتداد خروج آب) می‌سازد. مطابق با شکل فوق

FarmaGod.com

۸- ویژگی شوینده مناسب برای شستشوی خودرو:
قدرت قلیایی ضعیفی داشته باشد.(PH=9-7)
- از روان کنندگی خوب برای حفاظت لایه شفاف از خط و خش و اثرات مارپیچی برخوردار باشد. ترجیحاً از شوینده‌های مایع استفاده گردد.
- عاری از موادی باشد که پس از خشک شدن روی خودرو اثر می‌گذارند.
- حاوی عوامل براق کننده برای حفظ براقیت و خشک شدن سریع باشد.
۹- در مورد خودروهایی با رنگ متالیک و دو پوششه استفاده از کاروش‌های اتوماتیک که از برس‌های دوار جهت شستشو استفاده می‌نمایند. چندان توصیه نمی‌شود.
۱۰- در صورت مشاهده هرگونه لکه‌ای مانند فضله پرندگان، شیره درختان و... به دلیل نفوذ آن در رنگ بدنه، توصیه می‌گردد بلافاصله نسبت به شستشو و رفع لکه از سطح رنگ اقدام لازم صورت گیرد.

قفل‌ها و لاستیک‌ها
- قفل درها را با روغن گرافیت‌دار روغنکاری کنید.
- لاستیک درها را با پارافین چرب کنید.

دریچه ورودی هوا به داخل خودرو
مراقب باشید که شبکه بیرونی ورودی هوا (پایین شیشه جلو) توسط برف، یخ یا برگ به هیچ وجه مسدود نشود.

ترمزدستی
در هوای یخبندان از ترمز دستی برای پارک کردن خودرو به مدت طولانی خودداری کنید. در چنین شرایطی جلوی چرخ‌ها را به وسیله‌ای مسدود کنید و یا خودرو را در وضعیت دنده یک یا عقب قرار دهید.

باتری
در زمستان وضعیت شارژ باتری را مرتب بازبینی کنید.

چراغ‌ها و راهنما
چراغ‌های جلو و سایر چراغ‌ها را از نظر پاکیزگی و صحیح کار کردن بازبینی کنید.

بدنه:
در پایان زمستان خودرو را کاملاً شسته و نسبت به شستشوی قسمت زیر بدنه خودرو و گلگیرها توجه لازم داشته باشید.

هشدار
هنگام رانندگی، مراقب باشید که ترمزدستی کاملاً خوابیده باشد، (نشانگر ترمز خاموش) زیرا احتمال داغ شدن لنت‌های ترمز وجود خواهد داشت.

میزان و تعویض مرتب روغن قسمت‌های مختلف خودرو عامل اساسی برای ازدیاد مقاومت و عمر طولانی آن است و به همین دلیل فواصل توصیه‌شده برای رسیدگی به روغن‌ها باید حتماً رعایت شود. مسئله مهم دیگر این است که حتماً همان نوع و اندازه‌ای که برای هر قسمت توصیه شده مصرف شود و در غیر این صورت ممکن است خرابی و خسارت زیاد به خودرو وارد گردد. با در نظر گرفتن شرایط مختلف هوا و درجه حرارت، جدول استفاده از روغن‌های تولید داخل کشور برای قسمت‌های مختلف خودرو در صفحه بعد بنظر می‌رسد.

توجه:
دقت شود بین فواصل تعویض روغن موتور و سرویس‌های نوبتی حتماً در هر ۴۰۰ کیلومتر از نظر اطمینان بیشتر میزان روغن موتور بوسیله شاخص مخصوص بازدید و اندازه‌گیری شود.

تذکر:
استفاده از روغن ترمز نامناسب به قسمت‌های لاستیکی سیستم ترمز صدمه می‌رساند. روغن ترمز، رنگ خودرو را از بین می‌برد. هنگام استفاده از آن دقت کنید.

امداد خودرو فارما
تلفن شبانه روزی: ۰۲۱-۸۸۸۶۲۰۸۵
FarmaSOS.com

نام قسمت	نوع روغن	ظرفیت
موتور	10w40 / 20w50	بدون فیلتر ۳/۹۷ لیتر با فیلتر ۴/۵ لیتر
گیربکس	SAE75W140 / SAE80W90	۲/۴۰ لیتر
دیفرانسیل	85W90 / EPS90	۱/۲ لیتر
ترمز	DOT 4	۰/۵۵ لیتر
فرمان هیدرولیک	Dexron II , III	۰/۵۰ لیتر

امداد خودرو فارما
تلفن شبانه روزی: ۰۲۱-۸۸۸۶۲۰۸۵
FarmaSOS.com

نام قسمت	نوع روغن
بست‌های باتری	مالتی پرپوز گریس نمره ۲- (گریس)
لوله‌ها، دستگیره‌ها و قفل‌ها	روغن موتور
توپی چرخ‌های جلو	مالتی پرپوز گریس نمره ۲
فنرهای بازگرداننده ترمزدستی	مالتی پرپوز گریس نمره ۲

الکتریکی	
استارت	۱۲ ولت / ۰/۹ کیلووات
آلترناتور	۱۲ ولت / ۸۰ آمپر
باتری	۱۲ ولت / ۶۰ آمپر ساعت

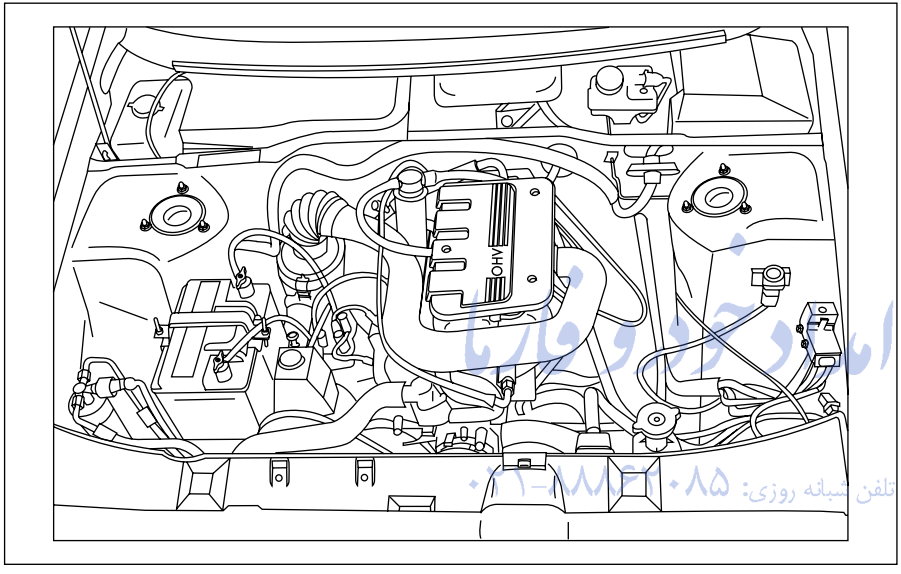

ظرفیت‌ها

روغن موتور (بدون فیلتر)	۳/۹۷ لیتر
فیلتر روغن	۰/۵۶ لیتر
روغن گیربکس	۲/۴ لیتر
روغن دیفرانسیل	۱/۲ لیتر
روغـــن ترمـــز	۰/۵۵۰ لیتـــر
باک بنزین	۵۲ لیتر
سیستم خنک کننده با بخاری	۶/۶ لیتر
ظرفیت مخزن شیشه شوی	۲/۷ لیتر
فرمان هیدرولیک	۰/۵ لیتر

امداد خودرو فارما
تلفن شبانه روزی: ۰۲۱-۸۸۷۴۱۰۸۵
FarmaSOS.com

تعویض روغن موتور

با توجه به کیفیت روغن معرفی شـــده، میزان کیلومتر بـــرای تعویض، هر ۶۰۰۰ کیلومتر در شـــرایط عادی و ۴۰۰۰ کیلومتر در شرایط سخت* توصیه می‌شود.

بازدید سطح روغن موتور:

سطح روغن موتور باید مرتباً بازدید شده و در بین فاصله تعویض روغن، مقدار کسری آن تکمیل شود.

- ســـطح روغن موتـــور، در حالی که خودرو در ســـطح همواری متوقف بوده و موتور نیز ســـرد می‌باشد، توسط میله روغن و با توجه به دو علامت حک شده روی آن به طور صحیح اندازه‌گیری می‌شود:

علامت H: حداکثر، علامت L: حداقل

بازدید و تعویض روغن‌ها

ســـطح روغن موتور نباید از علامت H بالاتر و از علامت L پایین‌تر باشد. در صورتیکه سطح روغن، روی علامت L قرار گرفته باشـــد باید به میزان یک لیتر روغن اضافه شـــود تا به علامت H برسد و در صورتی که بین این دو علامت باشد بایستی به میزان مورد نیاز روغن اضافه شود؛ همچنین دقت شود که سطح روغن از علامت H نگذرد.

روغن سوخته:

- از هرگونه تماس طولانی روغن سوخته با پوست بدن اجتناب شود.
- روغن سوخته را در مجاری آب یا روی زمین نریزید.
- برای اطمینان از کارکرد صحیح و طولانی مدت موتور، نباید هیچگونه مواد اضافی به روغن موتور افزود.

امداد خودرو فارما
تلفن شبانه روزی: ۰۲۱-۸۸۸۶۲۰۸۵
FarmaSOS.com

بازدید روغن جعبه دنده:

روغنی که در موقـــع تحویل خودروی نو در جعبه دنده وجود دارد باید طبق جدول سرویس و در فواصل تعیین شده بازدید شود.

- روغن گیربکس نیاز به تعویض نداشته و در هر مرحله سرویس، فقط سطح روغن را کنترل نمایید.

اخطار

روغن فرمان هیدرولیک شدیداً سمی است و باید در ظرف دربسته و دور از دسترس کودکان قرار گیرد. چنانچه اتفاقاً از آن خوردید، سریعاً به پزشک مراجعه کنید.

هشدار

هرگز روغن را با مواد افزودنی مخلوط نکنید این عمل می‌تواند به موتور آسیب جدی برساند.

* توقف‌های کوتاه و مکرر حین اســـتفاده از خودرو، رانندگی در ترافیک ســـنگین، بکسل تریلر، رانندگی طولانی با سرعت بالا، مسافت‌های کوتاه با موتور ســـرد در دمای پایین، هوای گرم اغلب در دمای بالاتر از ۳۰ درجه ســـانتیگراد، هوای سرد اغلب در دمای پایین‌تر از ۱۵ درجه سانتیگراد، در گرد و غبار، استفاده از روغن یا سوخت نامناسب.

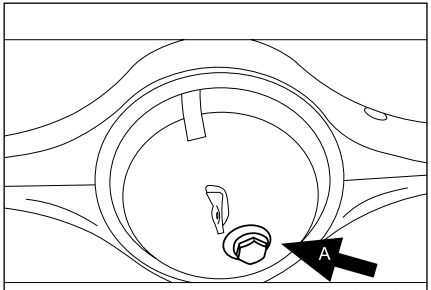

(شکل ۱)

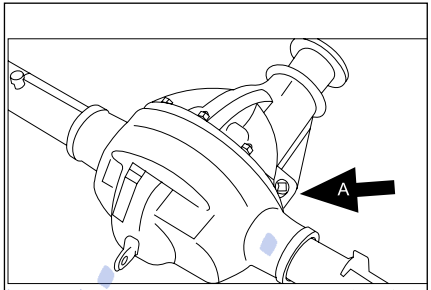

(شکل ۲)

امداد خودرو فارما
تلفن شبانه روزی: ۰۲۱-۸۸۸۶۲۰۸۵
FarmaSOS.com

بازدید روغن دیفرانسیل

در موقع تحویل خودروی نو دیفرانسیل آن از روغن پر شده است. در هر مرحله از سرویس‌های نوبتی باید روغن دیفرانسیل بازدید شود.

برای این منظور ابتدا اتومبیل را در سطح تراز و همواری متوقف کنید و سپس اطراف پیچ سر ریز روغن دیفرانسیل را کاملاً تمیز کنید و پیچ درپوش مجرای A را باز کرده و سطح روغن را بازدید کنید. میزان صحیح روغن در دیفرانسیل وقتی است که تا رزوه پیچ مذکور پر شده باشد. (شکل ۱ و ۲)

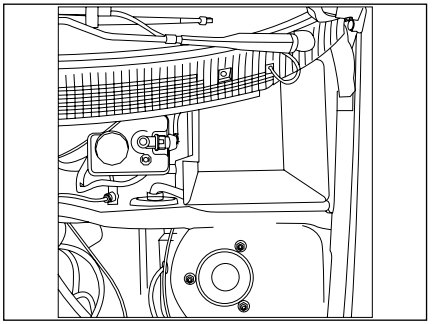

بازدید گریس چرخ‌های جلو

پس از ۸۰۰۰ کیلومتر رانندگی، توپی چرخ‌های جلو باید گریس زده شـــود. برای این منظور باید کلاهک توپی را بردارید و کاملاً تمیز کنید، سپس بلبرینگ‌ها را بازدید و با گریس پر کنید.

بازدید روغن ترمز

روغـــن ترمز در مخزنی واقع در جلـــو و در داخل جایگاه موتور نزدیک میله فرمان ریخته می‌شود. سطح روغن ترمز در مخزن را در هر ۱۶۰۰ کیلومتر بازدید و در صورت لزوم آن را تا ۱۲ میلیمتر مانده به سطح فوقانی مخزن پر کنید. اضافه کردن روغن باید به فاصله‌های طولانی انجام پذیرد و چنانچه سطح روغن در مخزن به میزان زیادی پایین برود علامت روغن ریزی دستگاه ترمز است که باید فوراً محل آن را تعیین و تعمیر کرد.

دقت کنید که سوراخ هواکش در مخزن روغن ترمز بسته نباشد چون مسدود شـــدن آن سبب کشیده شدن ترمز می‌شـــود. روغن ترمز مورد استفاده در آریسان باید دارای حداقل استاندارد (DOT4) باشد.

امداد خودرو فارما
تلفن شبانه روزی: ۰۲۱-۸۸۸۶۲۰۸۵
FarmaSOS.com

اخطار

- روغن ترمز شدیداً سمی است و باید در ظرف سربسته دور از دسترس کودکان نگه داشته شود. در صورت خوردن روغن ترمز، سریعاً به پزشک مراجعه کنید.
- از تماس روغن ترمز با دست و چشم جلوگیری کنید. در صورت تماس با پوست، محل را فوراً با آب فراوان بشویید و در صورت تماس با چشم پس از شست و شو به پزشک مراجعه کنید.
- به دلیل احتمال آتش‌سوزی مراقب باشید، روغن ترمز روی موتور گرم نریزد.

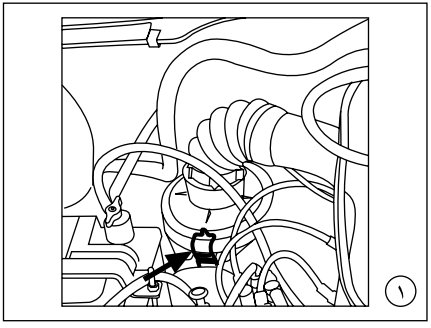

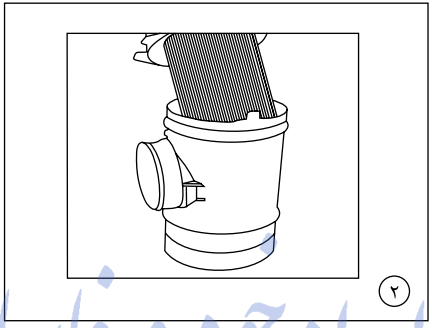

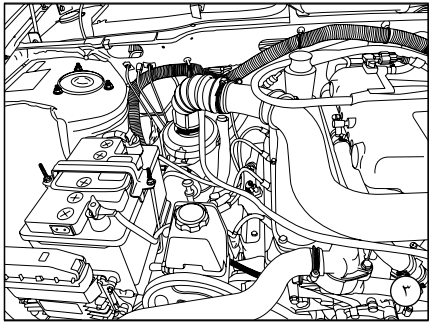

تعویض فیلتر هوا (شکل‌های ۱ و ۲)

برای سهولت در تعویض فیلتر هوا، محفظه فیلتر هوا بر روی بدنه خودرو ثابت شده است و برای تعویض فیلتر، کافی است ۲ عدد گیره فلزی روی آن را باز کنید.

فیلتر تهویه بخار روغن و گازهای نفوذی محفظه کارتر

برگرداندن گازهای نفوذی محفظه کارتر توسط یک سه‌راهی و دو مجرای پلاستیکی جداگانه به لوله ورودی هوا و توسط یک نازل به مانیفولد هوا صورت می‌گیرد. (شکل ۳)

امداد خودرو فارما
تلفن شبانه روزی: ۰۲۱-۸۸۸۶۲۰۸۵
FarmaSOS.com

آیا می‌دانید...

وظیفه اصلی فیلتر بنزین در خودروها، پالایش و جذب ذرات معلق و ناخالصی‌های موجـــود در بنزین و کمک به بهبود احتراق سوخت در سیلندر موتور خودرو می‌باشد.

بـــه طور معمول در ســـاختمان داخلی فیلتـــر بنزین، از کاغذهای مخصوص با سوراخ‌های ریز استفاده شده که این ســـوراخ‌ها به مرور زمان و در اثر جذب ذرات معلق موجود در بنزین، مسدود می‌گردند.

مسدود شدن سوراخ‌های فیلتر باعث کاهش کارایی آن، اخلال در فرآیند احتراق موتور و افزایش مصرف سوخت ناخواسته می‌گردد، لذا شایسته است با توجه به مواردی از قبیل:

- شرایط محیطی و جاده‌ای موجود
- احتراق بهتر سوخت در موتور
- عدم اعمال فشار ناخواسته و غیرضروری بر روی پمپ بنزین
- عدم افزایش مصرف سوخت

نســـبت به تعویض فیلتر بنزیـــن خودروهای انژکتوری و نصب فیلتر اســـتاندارد **حداکثر پـــس از هر ۲۰۰۰۰ کیلومتر** اقدام گردد. اســـتفاده از فیلترهای استاندارد و مورد تایید گروه صنعتی ایران خودرو الزامی است.

توصیه می‌گردد از تعویض فیلتر بنزین در تعمیرگاه‌های متفرقه که بعضاً با نحوه باز و بست سوکت اتصال سریع متصل به فیلتر بنزین آشنا نیستند، خودداری کرده و تا حد امکان این کار در تعمیرگاه‌ها و نمایندگی‌های مجاز ایران خودرو که از ابزار ویژه و پرســـنل کارآزموده بهره می‌جویند، صورت گیرد.

توصیه‌های مصرف سوخت

جهت کاهش مصرف ســـوخت و دســـتیابی به کمترین میزان مصرف سوخت خودرو به موارد زیر توجه فرمایید.

۱- همواره بـــا بازدیدهـــای دوره‌ای و نگهداری خودرو (تعویض به موقع فیلتر هوا) بر اساس اطلاعات دفترچه راهنما از سلامت موتور اطمینان حاصل کنید.

۲- از تایر مناسب خودرو (طبق کتابچه راهنما) استفاده نموده و همواره باد تایر را تنظیم کنید.

۳- با آرامش رانندگی کنید و از شتاب‌گیری و ترمزگیری بی‌مورد هنگام رانندگی پرهیز کنید.

۴- از رانندگی با سرعت بالا در جاده پرهیز کنید. مصرف کمینه (مناسب) سوخت در سرعت ثابت ۹۰ کیلومتر بر ساعت اتفاق می‌افتد.

۵- بار اضافی را از خودرو خارج کنید.

۶- در توقف‌هـــای طولانی مدت، وســـیله نقلیه خود را خاموش کنید.

۷- ســـفرهای درون شـــهری خود را طوری برنامه‌ریزی کنید که در ساعت / مسیرهای ترافیک سنگین نباشید.

۸- خودروی خود را در محل مناسب در فصول مختلف سال (مکان‌های مسقف، سایه) پارک نمایید.

۹- هنگام رانندگی در سراشیبی از دنده سنگین مناسب، بدون نیاز به فشردن پدال گاز باشد استفاده کنید.

صرفه‌جویی در سوخت

صفحه محافظ حرارتی مانیفولد اگزوز

به منظور حذف اثرات تشعشع حرارتی مانیفولد اگزوز به دریچه گاز و مجموعه مانیفولد هوا، یک صفحه محافظ بین مانیفولد هوا و اگزوز تعبیه شده است.

مصرف سوخت

مصرف سوخت فقط بستگی به طراحی خودرو ندارد بلکه به روش رانندگی و نگهداری خودرو نیز بستگی دارد. در صورت رعایت نکات زیر مصرف ســـوخت را می‌توانید به حد قابل ملاحظه‌ای کاهش دهید.

توجه: فیلتر هوای مسدود شده از توان موتور می‌کاهد، چنانچه خودرو در جاده‌های خاکی مورد استفاده قرار می‌گیرد، فاصله تعویض فیلتر را کوتاه‌تر کنید.

امداد خودرو فارما
تلفن شبانه روزی: ۰۲۱-۸۸۸۶۳۸۵
FarmaSOS.com

روان شدن (آب بندی) موتور و جعبه دنده

روان شدن تدریجی یک موتور نو و دستگاه انتقال حرکت (جعبه دنده و دیفرانسیل) در خودرو اهمیت زیادی دارد کــه کاملاً باید تحت مراقبت راننده قرار گیرد چه در این صورت می‌توان مطمئن بــود که اجزا مختلف خودرو در یک مدت طولانی و با حداقل هزینه بیشــترین بازده را خواهند داشت. باید اضافه شود. عمل روان شدن قسمتها نه تنها در مورد موتور و دســتگاه دنده‌ها مورد نظر است بلکه در اجزا دیگر شاسی از قبیل بلبرینگ‌های چرخها و قسمتهای متحرک دیگر یک خودرو، دارای اهمیت خاصی می‌باشــد. این عمل باید با مراقبت کامل و به تدریج طی ۳۰۰۰ کیلومتر اول رانندگی انجام پذیرد.

باید در نظر داشت که در مدت روان شدن نباید به موتور فشار اضافی وارد شود مثلاً در حرکت سربالائی، در دنده چهار با سرعت کم. در چنین مواردی باید از دنده‌های کم سرعت (سنگین‌تر) استفاده شود. مدارا کردن با خودروی نو در دوران روان شدن (آب بندی) چه در ضمن حرکت و چه در حالت کار کردنِ در جا اهمیت بسزائی دارد.

در ۸۰۰ کیلومتر اول رانندگی، حداکثر سرعت به شرح زیر باید رعایت شود:

دنده یک	۱۵ کیلومتر در ساعت
دنده دو	۳۰ کیلومتر در ساعت
دنــده ســه	۵۰ کیلومتــر در ســاعت
دنده چهار	۶۵ کیلومتر در ساعت
دنده پنج	۸۰ کیلومتر در ساعت

از ۸۰۰ کیلومتر تا ۱۶۰۰ کیلومتر اول، ســرعت خودرو نباید از حد ارقام زیر تجاوز نماید و پس از آن می‌توان به تدریج سرعت را افزایش داد:

دنده یک	۲۰ کیلومتر در ساعت
دنده دو	۴۰ کیلومتر در ســاعت
دنده سه	۶۰ کیلومتر در ساعت
دنده چهار	۸۰ کیلومتر در ساعت
دنده پنج	۹۰ کیلومتر در ساعت

امداد خودرو فارما
تلفن شبانه روزی: ۰۲۱-۸۸۷۶۲۰۸۵
FarmaSOS.com

پس از اتمام ۸۰۰ کیلومتر اول، خودرو را برای انجام سرویس مجانی و بازدید به تعمیرگاه مجاز ایران خودرو ببرید، برگ سرویس مجانی و صورت مجلس هنگام تحویل خودرو به شما ارائه می‌شود. تمام تعمیرگاههای مجاز ایران خودرو با ارائه برگ سرویس مجانی مبادرت به انجام سرویس لازم خواهند کرد، مشروط بر این که کارت مذکور به وسیله ایران خودرو مهر و امضاء شده باشد.

توجه: هیچوقت با دنده خلاص در سرازیری حرکت نکنید، چه موتور خاموش باشد چه روشن.

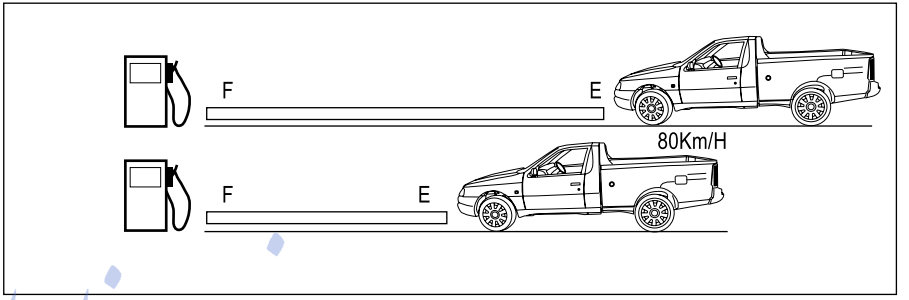

الف-نگهداری خودرو

- سرویس نگهداری مواد خودرو در فواصل توصیه شده و تعویض بموقع مواد مصرفی (روغن و...) و نیز کنترل مرتب قطعاتی که در مصرف سوخت تاثیر دارند.
- تنظیم موتور طبق توصیه‌های سازنده خودرو
فیلرگیری صحیح شمع‌ها
- تعویض فیلتر هوا در فواصل زمانی معین شده در بخش سرویس و نگهداری.
- رعایت فشار باد لاستیک‌ها (با کم بودن باد لاستیک‌ها سطح اصطحکاک آن با جاده افزایش یافته، باعث ازدیاد مصرف سوخت می‌گردد).
- استفاده از لاستیک های توصیه شده استاندارد.

ب-نحوه رانندگی

- با پیش‌بینی سرعت ترافیک از ترمزهای ناگهانی خودداری کنید.
- دنده را به آرامی عوض کنید و این تعویض را هنگام رسیدن به سرعت متعادل موتور صورت دهید.
- با سرعت زیاد رانندگی نکنید. بهترین مصرف سوخت را در دنده ۵ با سرعت ۹۰ کیلومتر در ساعت کسب خواهید کرد.
- با افزایش سرعت، مصرف سوخت نیز افزایش می‌یابد. (میزان مصرف سوخت در مسافت ۱۰۰ کیلومتر با سرعت ۹۰ کیلومتر در ساعت، در حدود ۷/۶ لیتر می‌باشد) پس از بالا آمدن دمای آب از حد نرمال، به آرامی حرکت کنید و از دادن گاز اضافی بپرهیزید.
- موتور را در چند کیلومتر اولیه، با رانندگی در سرعت متعادل، به تدریج گرم کنید.
- رانندگی با شتاب بالا مصرف سوخت را بالا می‌برد بهتر است به آرامی رانندگی کنید.
- در دنده سنگین (یک و دو)، از سرعت گرفتن زیاد اجتناب ورزید. از بالاترین دنده ممکن، بدون فشار آوردن به موتور استفاده کنید. با حفظ فاصله مناسب از خودروی جلویی، استفاده از ترمز را به حداقل ممکن برسانید.
- با پیش‌بینی تغییرات ترافیک، می‌توان بارها کردن گاز و بدون استفاده از ترمز، سرعت خودرو را با ترافیک هماهنگ نمود.
- تجهیزات الکتریکی را زمانی که واقعاً به آنها نیازی نیست خاموش کنید.
- ترجیحاً به جای پایین کشیدن شیشه‌ها از دریچه‌های تهویه استفاده کنید.
- با برنامه‌ریزی مسافرت کنید.
- حتی‌الامکان در سفرهای کوتاه از خودرو استفاده نکنید.
- رانندگی در شهر بیشترین مصرف سوخت را دارد.
- در مسافرت از جاده‌های کمربندی استفاده کنید و از ورود به شهرها و در نتیجه برخورد با ترافیک خودداری کنید.

امداد خودرو فارسا
۰۲۱-۸۸۷۶۲۹۷۸ شبکه رانندگی
FarsaSOS.com

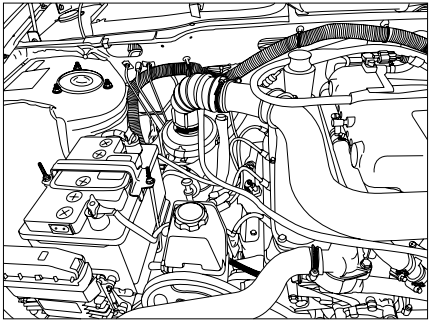

وضعیت مکانیکی موتور

تنظیم نبودن و بد کار کردن موتور بر میزان مصرف سوخت می‌افزاید.

سیستم جرقه زنی:

فاصله دهانه شمع بازدید و در صورت لزوم تنظیم گردد.

سیستم سوخت رسانی:

سیستم سوخت رسانی شامل انژکتورها، ریل سوخت، لوله‌های سوخت پمپ بنزین و فیلتر بنزین را از نظر عدم نشتی بررسی نمائید.

توجه:

برای جلوگیری از بالا رفتن بیش از اندازه دور موتور، در دور بالاتر از ۵۵۰۰، تزریق سوخت به موتور قطع می‌گردد.

امداد خودرو فارما
تلفن شبانه روزی: ۰۲۱-۸۸۸۶۲۰۸۵
FarmaSos.com

بنزین:

کیفیت بنزین نه تنها در میزان مصرف سوخت موثر است، بلکه در دراز مدت بر شرایط مکانیکی و عملکرد موتور نیز موثر خواهد بود.

پر کردن باک بنزین:

باک بنزین حتما باید در زمان خاموش بودن خودرو پر شود. اگر باک را پر کردید به نحوی که نازل پمپ بنزین منقطع شد، از ادامه بنزین زدن خودداری نمایید.

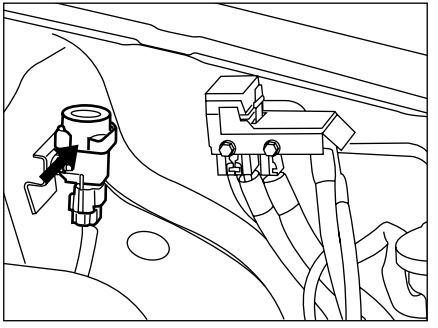

مراقبت‌های ایمنی

سیستم جرقه زنی موتور آریسان انژکتوری

سیستم جرقه زنی موتور آریسان انژکتوری از نوع الکترونیکی دوبل Double Ignition Coil است.

به علت آنکه ولتاژ در سیستم‌های جرقه زنی الترونیکی بالاتر از سیستم‌های متداول مکانیکی است، همواره قبل از کار با این سیستم‌ها اطمینان حاصل نمایید که سوئیچ اصلی بسته بوده یا کابل اتصال باتری قطع باشد.

تست این گونه سیستم‌ها منحصراً باید توسط افراد متخصص صورت گیرد.

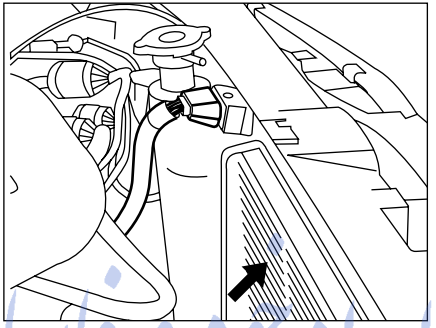

سوئیچ ثقلی یا سوئیچ ایمنی:

در خودرو آریسان انژکتوری به منظور قطع جریان بنزین در زمان ضربه شدید یا واژگونی خودرو از یک کلید ایمنی استفاده شده است.

در این کلید، یک گوی وجود دارد که با اعمال ضربه یا واژگونی خودرو، جریان برق به پمپ بنزین قطع می‌گردد. چنانچه به هر دلیل کلید فوق از حالت تحریک خارج شود (قطع گردد) باید توسط فشاری به بالای کلید به حالت اولیه برگردانده شود، در غیر این صورت موتور روشن نخواهد شد.

امداد خودرو فارما
تلفن شبانه روزی: ۰۲۱-۸۸۸۶۲۰۸۵
FarmaSOS.com

سیستم خنک کننده

این سیستم مجهز به رادیاتور و دو فن الکتریکی می‌باشد که در درجه حرارت ۸۶ درجه سانتی‌گراد دور اول فن‌ها و در درجه حرارت ۹۱ درجه سانتی‌گراد دور دوم فن‌ها فعال خواهد گردید.

رادیاتور و منبع انبساط این سیستم بصورت یکپارچه بوده و عمل پر کردن و یا جبران کمبود آب سیستم از طریق درِ رادیاتور انجام می‌گیرد.

توجه :

چنانچه هر قطعه ای از سیستم خنک کننده (بغیر از درِ رادیاتور) باز شود، بایستی عمل هواگیری مجدداً توسط نمایندگی مجاز مطابق دستورالعمل انجام پذیرد.

شارژ باتری

خودروی دارای باتری ضعیف را می‌توان با اســـتفاده از باتری دیگر که ولتاژ ۱۲ ولت دارد، روشن کرد. برای این کار بترتیب زیر عمل کنید:

۱- ســـوئیچ اصلی را بســـته و برای اتصـــال از کابل‌ها و گیره‌های قوی استفاده نمائید.

۲- قطب مثبت باتـــری کمکی را به قطب مثبت باتری اتومبیل و قطب منفـــی باتری کمکی را به قطب منفی و یا بدنه اتومبیل که نیاز به باتری کمکی دارد بوســـیله گیره‌های کابل متصل کنید که نیاز به باتری کمکی دارد به وسیله گیره‌های کاب متصل کنید (اتصال موازی).

۳- پس از روشن شدن اتومبیل بلافاصله گیره‌های کابل باتری کمکی را از روی باتری اتومبیل باز کنید.

اخطار

- اسید سولفوریک داخل باتری، خورنده است چنانچه این ماده با پوست تماس پیدا کرد آن را فوری با آب بشوئید. باتری شارژ شده یا باتری در حال شارژ شدن از خود ئیدروژن متصاعد می‌کند که بسیار قابل اشتعال است. هرگز شعله آتش را به آن نزدیک نکنید. (خطر انفجار)
- مراقب باشید که کابل‌ها به طور صحیح اتصال داده شود تا از بروز خسارت به سیستم شارژ خودرو جلوگیری شود.
- باتری مشکوک به یخ زدگی را شارژ نکنید.
- در زمان شارژ باتری، جرقه یا آتش را از آن دور کنید (باتری شارژ شده یا در حال شارژ، هیدروژن قابل اشتعال متصاعد می‌کند).
- پس از شارژ باتری و قبل از اتصال آن به خودرو، یک ساعت صبر کنید تا گازهای قابل اشتعال آن خارج و خطر اشتعال کم شود.
- هرگز نباید باتری‌های مستعمل را در طبیعت رها نمود، آنها را در اختیار سازمان‌هایی که مسئولیت جمع‌آوری و بازیافت اینگونه باتری‌ها را دارند قرار دهید.

هشدار

- در مواقعی که باتری اتومبیل شما مشکوک به یخ زدگی است موتور را روشن **نکنید**.
- مطمئن شوید که ولتاژ **هر دو** باتری یکسان است (۱۲ ولت) و کابل های رابط دارای گیره‌های عایق دار و برای استفاده در باتریهای ۱۲ ولتی مناسب هستند.
- هنگام اتصال باتری به باتری هرگز کابل های باتری تخلیه شده را از آن جدا **نکنید**.
- هرگز قطب مثبت باتری را به قطب منفی وصل نکنید و اطمینان حاصل کنید که کابل‌های رابط از قطعات متحرک موتور دور بمانند.
- اضافه نمودن تجهیزات برقی غیر استاندارد موجب آسیب به سیستم الکتریکی خودرو و باتری و باطل شدن گارانتی این قسمت‌ها می‌گردد.
- در صورتی که خودرو را با هل روشن کنید احتمال بریدن تسمه تایمر وجود دارد. و صدمات جدی به سیستم الکترونیکی خودرو شما وارد می‌نماید.

Farma205.com

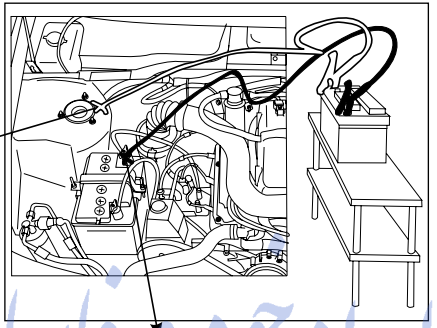

قطب منفـــی باطری کمکی به بدنه خودرو فلزی وصل گردد.

قطب مثبت باطری کمکی به مثبت باتری خودرو وصل گردد.

امداد خودرو فارما
تلفن شبانه روزی: ۰۲۱-۸۸۸۶۲۰۸۵
FarmaSOS.com

اخطار

اسید موجود در باتری خورنده و سمی است، در صورت نشت آن به موارد زیر توجه کنید:

- در صورت ریختن آن روی لباس یا پوست، بلافاصله لباس آلوده را درآورید و پوست ناحیه تماس را با آب فراوان بشویید و به پزشک مراجعه کنید.
- در صورت تماس با چشم بلافاصله چشم را حداقل بمدت ۱۵ دقیقه با آب تمیز بشویید و بسرعت به پزشک مراجعه کنید.
- اگر فوراً اقدامات پزشکی لازم انجام نگیرد، نوشیدن اسید باتری می‌تواند کشنده باشد.
- باتریِ در حال شارژ گاز هیدروژنِ قابل انفجار متصاعد می‌کند، جرقه و آتش را از محفظه موتور دور نگه دارید.

حین کار در محفظه موتور و به منظور امنیت خود، دستبند و کلیه زیورآلات را از خود جدا کنید. **هرگز** نگذارید قطب‌های باتری با ابزار و قسمت‌های فلزی خودرو تماس یابند.

هشدار

- باتری را هنگامی‌که به خودرو متصل است شارژ نکنید. این کار ممکن است به سیستم برق خودرو خسارت جدی وارد آورد.
- بهتر است هر ماه در صورتیکه درهای باتری قابل باز شدن هستند سطح آب و اسید باتری تا خط حداکثر روی دیواره باتری بررسی شود و در صورت کم بودن آب و اسید آب مقطر اضافه گردد.
- چنانچه خودرو به مدت بیش از ۶ روز بلا استفاده باشد، می‌باید حداقل یک بار روشن شده و به مدت یک ساعت روشن بماند.

تایرها

فشار باد تایرها

فشار باد تایرها را باید هنگامی که تایر سرد است اندازه‌گیری کرد. چرا که تایرهای گرم دارای فشار باد اضافی می‌باشند. هیچگاه فشـــار باد اضافی تایر گرم را خالی نکنید. برای اطلاع از میزان صحیح فشار باد تایرها به برچسب داخل در سمت راننده مراجعه نمایید. فشار صحیح باد تایرها نتایج زیر را در بر دارد:

- تسلط بیشتر در راندن خودرو
- فرمان نرم‌تر و دقیق‌تر در حرکت و پیچیدن خودرو
- صرفه‌جویی در مصرف سوخت؛ کمترین تغییر در شکل تایر، اصطکاک چرخشی در جادّه را افزایش می‌دهد.
- دوام بیشتر تایر
- کمبود باد تایرها بر اصطکاک چرخشـــی تایر افزوده و مقدار مصرف سوخت را بالا می‌برد.

تایرهای بدون تیوپ*

این‌گونـــه تایرها همیشـــه بایـــد روی رینگ‌های بدون برآمدگـــی (FH)، مجهز به ســـوزنهای مخصوص نصب شوند، تحت هیچ شرایطی نباید آنها را بدون تیوپ روی رینگهای معمولی نصب کرد.

چنانچه تایرهای بدون تیوپ، تعمیر یا تعویض شـــوند، توصیه می‌گردد که سوزن آنها نیز تعویض شود.

اخطار

تایر کم باد: خطر دو پوستگی یا جدا شدن آج وجود دارد که منجر به خالی شدن و یا ترکیدن تایر می‌شود. چنانکه فشار باد تایرها کم باشد فشار خیلی زیادی به آنها وارد آمده و بیش از حد گرم خواهند شد.

برخورد با جدول خیابان:

خطر تغییر شکل، بریدگی یا برآمدگی روکش تایر وجود دارد که تدریجاً به مقدار آن افزوده شده و موجب خالی شدن سریع باد یا ترکیدن تایر می‌گردد.

افتادن در گودال:

خطر تغییر شکل رینگ و یا صدمه دیدن تایر وجود دارد. چنین ضربه‌هایی اغلب باعث بریدگی جداره داخل تایر می‌شود که از بیرون قابل رویت نبوده و مقدار آن با پیمودن مسافت، توسعه یافته و منجر به پارگی روکش می‌گردد، پارگی روکش باعث ساییدگی غیر عادی آج در یک قسمت از تایر می‌شود و ممکن است به خالی شدن سریع باد انجامیده و یا بترکد.

۰۲۱-۸۸۸۶۲۰۸۵ Farna365.com

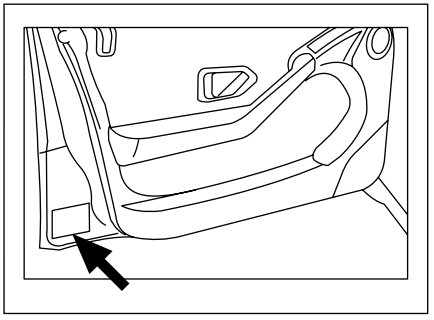

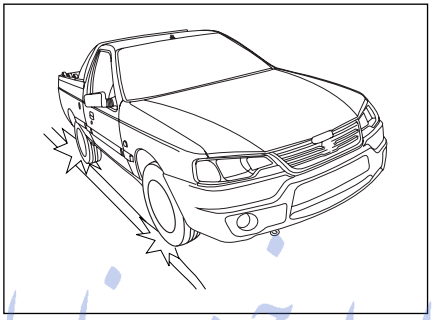

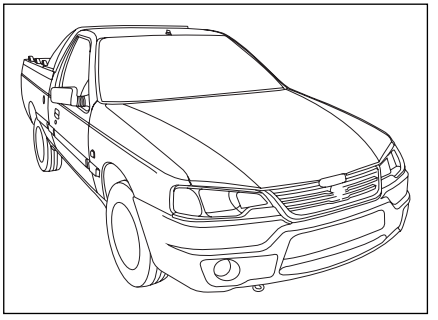

امداد خودرو فارما
تلفن شبانه روزی: ۰۲۱-۸۸۸۶۲۰۸۵
FarmaCars.com

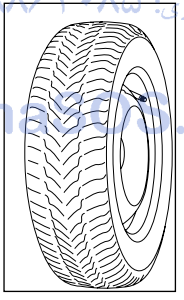

هشدار

فشار کم باعث پیدایش فرسودگی پیش از موعد و گرم شدن غیر طبیعی لاستیک‌ها می‌گردد و همچنین پیامدهای بسیاری در زمینه ایمنی در پی خواهد داشت:

- عملکرد بد در جاده،
- خطر ترکیدن و یا از بین رفتن آج لاستیک

فشار باد چرخ‌ها به وزن و سرعت خودرو بستگی دارد: فشار را مطابق شرایط استفاده تنظیم کنید.

- توجه داشته باشید که از بین رفتن یا درست بسته نشدن درپوش سوپاپ باد چرخ می‌تواند باعث کم شدن فشار باد آن شود. همیشه از درپوش سوپاپ مشابه درپوش اولیه استفاده کنید و آنرا کاملاً ببندید.

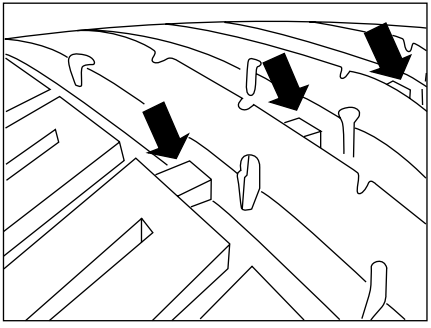

نشانگر ساییدگی تایر

تایرهایی که روی خودرو سوار شده دارای نشانگرهایی هستند که در چندین نقطه روی محیط تایر بین آج‌ها قرار گرفته‌اند. هنگامی که تایرها تا اندازه‌ای ساییده می‌شوند که ۱٫۶ میلی متر از آج باقی می‌ماند، نشانگرها نمایان می‌شوند و در این زمان تایرها باید تعویض شوند.

فشار باد تایرها:

باد تایرها حداقل هر ماه یکبار، زمانی که تایرها خنک هستند باید چک شود. کم بودن باد تایر ایجاد حرارت کرده و عمر تایر را کاهش می‌دهد. باد زیاد نیز موجب اثرات منفی روی راحتی و سواری خودرو می‌شود.

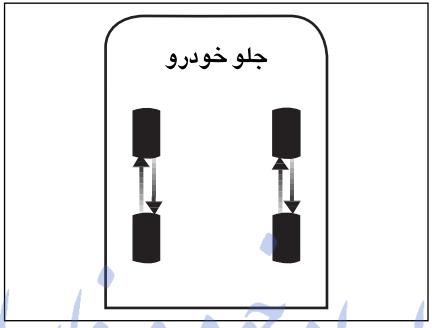

سایز تایرها:

سایز تایر خودروی شما بر روی دیواره آن به صورت عبارتی شبیه عبارت زیر حک شده است.

R15 185/65 که 185 عرض تایر به میلی متر، 65 نسبت ارتفاع به عرض تایر، R معرف ساختار رادیال و 15 قطر رینگ به اینچ می‌باشد.

چرخش تایرها در خودرو:

در خودروهای جلو دیفرانسیل، سایش تایرهای جلو به علت نیروهای ترمزی، رانشی و نیروهای فرمان بیشتر از تایرهای عقب است. لذا به منظور سایش یکنواخت تایرها توصیه می‌گردد که مطابق طرح زیر بعد از هر ۱۰۰۰۰ کیلومتر جابجا شوند.

نکته ۱: اولین چرخش تایرها اهمیت زیادی دارد.

نکته ۲: روش فوق برای تایرهایی که جهت چرخش در آنها مهم است توصیه نمی‌شوند.

اخطار

- تایرهای معیوب خطرناکند! از رانندگی با تایرهای معیوب، ساییده و صاف، یا لاستیک‌هایی که بیش از حد باد شده باشند، خودداری کنید.
- همواره از تایرهای با طرح رادیال هم‌نوع و هم‌جنس برای چرخ‌های جلو و عقب خودرو استفاده کنید. از تایرهای با طرح ضربدری استفاده نکنید. رینگ‌های خودروی شما تیوپ خور نیستند. از تایرهای تیوپ‌دار استفاده نکنید.
- هرگز با تایرهای ساییده شده، پاره، فرسوده و تایرهایی که باد آنها تنظیم نیست رانندگی نکنید. تایرهای کم باد بسرعت ساییده می‌شوند و باعث افزایش مصرف سوخت و کاهش فرمانپذیری می‌شوند.

امداد خودرو فارما
تلفن شبانه روزی: ۰۲۱-۸۸۸۶۲۰۸۵
FarmaSOS.com

تدابیر زمستانی

خودرو هنگام تحویل دارای محلول ضدیخ تأیید شده است. این محلول سیستم را تا دمای ۱۵- درجه سانتی گراد (در بعضی کشورها تا ۳۵- درجه سانتیگراد) محافظت می‌کند. نظر به اینکه محلول ضدیخ حاوی مواد ضد جوش و مانع زنگ زدگی (خورندگی) است، لذا ضرورت دارد در تمام فصول سال سیستم خنک کننده دارای محلول ضدیخ باشد. مقدار ضدیخ را بازبینی و در صورت نیاز سرریز کنید.

جدول زیر نسبت ضدیخ موجود در سیستم خنک کننده را نشان می‌دهد.

۲۷٪ضدیخ	۳۵٪ضدیخ	۴۰٪ضدیخ	۴۶٪ضدیخ	۵۰٪ضدیخ
-۱۵ °C	-۲۰°C	-۲۵ °C	-۳۰°C	-۳۵ °C

نوع ضدیخ: از ضدیخ استاندارد استفاده کنید.

لاستیک‌های زمستانی

از دو نوع لاستیک در زمستان می‌توان استفاده کرد:

۱- لاستیک یخ شکن: در چرخ‌های عقب به کار گرفته شوند.

۲- لاستیک با زنجیر چرخ: زنجیر چرخ باید در چرخ‌های عقب به کار گرفته شود.

برف پاک‌کن شیشه جلو

قبل از بکارگیری برف پاک کن، یخ شیشه را توسط گرمای بخاری از بین ببرید.

برای استفاده از شیشه شوی دسته برف پاک کن را به طرف فرمان بکشید. بهتر است دقت شود در هر بار که مخزن آب شیشه شوی را پر می‌کنید، داخل آن را بشوئید تا بر اثر جمع شدن غبار و آشغال سوراخ داخل مخزن مسدود نشود.

ضمناً در فصل زمستان برای جلوگیری از یخ زدن آب داخل مخزن شیشه شوی می‌توان از مقدار ۱/۳۵ لیتر محلول ایزوپروپانول استفاده نمود.

احتیاط

- چنانچه تیغه‌های برف پاک کن در اثر یخ یا برف زیاد متوقف و یا حرکت آنها کند شود باید فوراً دسته برف پاک کن را به حالت اول برگرداند و موتور مخصوص آن را خاموش کرد تا از خرابی آن جلوگیری شود. سپس اقدام به پاک کردن یخ و برف از زیر تیغه نمود.

هشدار

در هنگام یخ زدگی، اطمینان حاصل کنید که تیغه‌های برف پاک کن یخ نزده باشد (خطر داغ کردن موتور برف پاک کن).

وضعیت تیغه‌ها را بررسی نمایید. هنگامی که کارایی تیغه‌ها پایین می‌آید، باید آنها را تعویض نمود. (تقریباً هر سال)

شیشه جلوی خودرو را به طور مرتب تمیز کنید.

در صورتی که قبل از متوقف کردن برف پاک کن‌ها (حالت O موتور را خاموش کنید، تیغه‌های برف پاک کن در هر وضعیتی که باشند متوقف خواهند شد.)

بعد از روشن کردن موتور، کافی است برف پاک کن را در حالت O قرار دهید تا تیغه‌ها به حالت توقف بازگردند.

هنگام باز کردن در موتور اطمینان حاصل کنید که دسته برف پاک کن در وضعیتO (توقف) قرار دارد. خطر ایجاد جراحت.

FarmaSOS.com

نگهداری و سرویس مرتب

در انتهای این دفترچه برنامه سرویس‌های نوبتی به طور واضح و روشن گنجانده شده است. به منظور برخوردار شدن از تضمین معمول شرکت ایران خودرو انجام سرویس‌های مورد بحث تا ۲۰۰۰۰ کیلومتر کارکرد اولیه در مدت اعتبار گارانتی اجباری و اجتناب ناپذیر است زیرا در غیر این صورت بروز هرگونه عیب، معلول عدم رسیدگی به خودرو و بی توجهی راننده تشخیص داده شده و این امر طبعاً و به خودی خود تعهدات کارخانه سازنده را لغو می‌نماید. فواصل سرویس‌های نوبتی در برنامه مذکور مشخص شده است و اجرت این سرویس‌ها بستگی به کمیت کار داشته و مواد و لوازم مصرفی از آن مستثنی می‌باشد.

در صورت استفاده از خودرو در شرایط سخت و همچنین رانندگی در محیط‌های آلوده و پر گرد و خاک تعویض روغن موتور، فیلتر روغن، صافی هوا، پمپ بنزین و دیگر قسمت‌هایی که تحت تاثیر شرایط و محیط نامساعد قرار می‌گیرند باید در فواصلی کوتاهتر از آنچه که در برنامه سرویس‌ها تعیین شده صورت گیرد. برای تعیین فواصل این نوع بازدیدها توصیه می‌شود که با یکی از تعمیرگاه‌های مجاز ایران خودرو مشورت کنید. سرویس‌های نوبتی باید بلا استثنا در یکی از تعمیرگاه‌های مجاز ایران خودرو انجام شده و محل مخصوص هر سرویس در این دفترچه به مُهر آن تعمیرگاه ممهور شود.

امداد خودرو فارما
تلفن شبانه روزی: ۰۲۱-۸۸۸۶۲۰۸۵
FarmaSOS.com

۵ فوریت‌های فنی

امداد خودرو فارما

تلفن شبانه روزی: ۰۲۱-۸۸۸۶۲۰۸۵

FarmaSOS.com

تعویض چرخ‌ها..... ۸۴
جک و آچار چرخ در خودروی آریسان..... ۸۴
حمل خودرو..... ۸۶
فیوزهـــا..... ۸۷
تعویض لامپ ها..... ۹۰

* درصورت نصب در خودروی شما

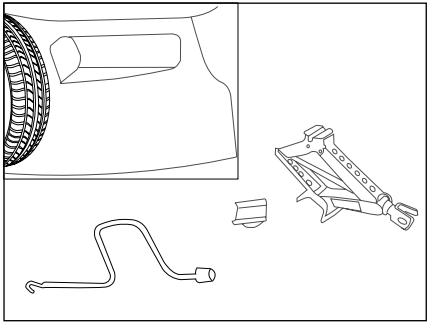

شکل a

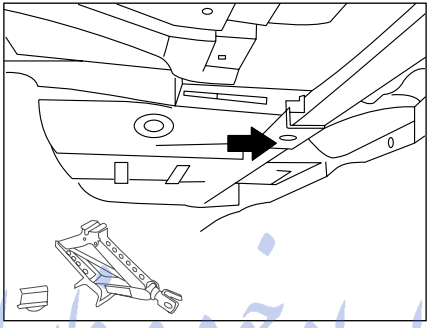

شکل b

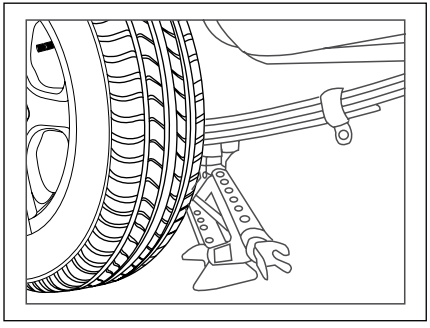

تعویض چرخ

خودرو را در محلی سفت و هموار متوقف کنید و در حالی که ترمز دستی کشیده شده و دسته دنده را در وضعیت دنده یک یا عقب گذاشته و گوه ی مربوطه را زیر یکی از چرخ های جلو قرار داده اید اقدام به تعویض چرخ نمائید.

۱-چرخ زاپاس

- در آوردن چرخ زاپاس از پشت صندلی وانت ، با باز نمودن پیچ فلانچدار چرخ زاپاس را از دیوار اتاق خارج کنید. کیف نگهدارنده جک را بیرون آورده ، جک و آچار چرخ را از محل مربوطه خارج نمائید.

۲-مسدود نمودن چرخها

- چرخ در جهت مورب لاستیک پنچر را مسدود نمایید. چرخهای جلو را از جلو و چرخهای عقب را از عقب مسدود کنید.

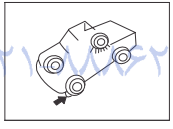

۳-باز کردن چرخ

- مهره های چرخ را شل کنید.

برای جک زدن به قسمت عقب خودرو ، ابتدا پل مخصوص را بر روی سر جک قرار داده و سپس مجموعه را زیر شاسی، جلو چرخ عقب مورد نظر (مطابق شکل b قرار دهید و بالا ببرید سپس پیچهای چرخ را کاملا باز کنید و چرخ را بیرون بیاورید.

جک و آچار چرخ*

مجموعه جک و آچارچرخ مصرفی به همراه یک عدد گوه و ادابتور سرجک در درون یک کیف مخصوص در پشت صندلی راننده قرار داده شده است.

۴-جازدن چرخ زاپاس

- چرخ زاپاس را جا بزنید و تا آنجا که ممکن است با دست مهره‌های چرخ را سفت کنید.
- جک را پایین بیاورید و از زیر خودرو خارج کنید.
- مهره‌های چرخ را با آچار چرخ کاملاً سفت کنید.
- قالپاق چرخ را طوری که سوزن باد از شکاف مربوطه بیرون بیاید روی رینگ قرار دهید. برای جا زدن، با کف دست به دور تا دور قالپاق محکم ضربه بزنید تا جا زده شود.
- چرخ پنچر شده را در نگهدارنده زاپاس قرار دهید. قلاب زاپاس بند را در محل مربوطه قرار داده و پیچ نگهدارنده زاپاس بند را محکم کنید.

امداد خودرو فارما
تلفن شبانه روزی: ۰۲۱۷۷۷۶۲۰۸۵
FarmaSOS.com

اخطار

- ممکن است فشار باد تایر زاپاس تنظیم نباشد، با احتیاط و آرام رانندگی کرده و هرچه زودتر مقدار باد آن را بازدید نمایید. همچنین بازرسی کنید که مهره‌های چرخ به طور صحیح بسته شده و کاملاً سفت باشند.
- خیلی زود چرخ پنچر شده را تعمیر کنید تا در صورت احتیاج بتوانید روی خودرو نصب نمایید.
- هرگز از جک برای کار کردن در زیر اتومبیل استفاده نکنید.
- جک برای تعویض چرخ‌ها به کار می‌رود. در هیچ شرایطی نباید از آن برای عملیات دیگری از قبیل تعمیرات و یا دسترسی به زیر خودرو استفاده نمود.
- اگر از عمر چرخ زاپاس زمان زیادی گذشته است، آنرا برای بازرسی به یکی از نمایندگی‌های مجاز نشان دهید تا از وضعیت مناسب آن برای استفاده بدون خطر اطمینان حاصل نمایید.
- همیشه بلافاصله پس از تعویض چرخ، فشار باد را بررسی کنید و از محکم بودن مهره‌های چرخ مطمئن شوید.
- در صورت پنچری، چرخ را در اسرع وقت تعویض نمایید.

چرخی که پنچر شده حتماً باید مورد بازبینی (و در صورت امکان تعمیر) یک متخصص قرار گیرد.

- خودروی خود را بر روی زمین مسطح که لغزنده نبوده (مثال: از توقف بر روی سرامیک اجتناب کنید، ...) و مقاوم باشد پارک کرده (در صورت لزوم از یک حائل زیر کفشک جک استفاده کنید)، و فلاشر را نیز روشن نمایید.

ترمز دستی را بکشید و دنده را از حالت خلاص خارج کنید (دنده یک یا دنده عقب و یا در موقعیت p برای دنده اتوماتیک) تمام سرنشینان را از خودرو پیاده کرده و به محلی دور از تردد خودروها، راهنمایی نمایید.

- حداکثر بار مجاز برای جک ۸۰۰ کیلوگرم می باشد. (این مقدار را افزایش ندهید)

امداد خودرو فارما
تلفن شبانه روزی: ۰۲۱-۸۸۸۶۲۰۸۵
FarmaSOS.com

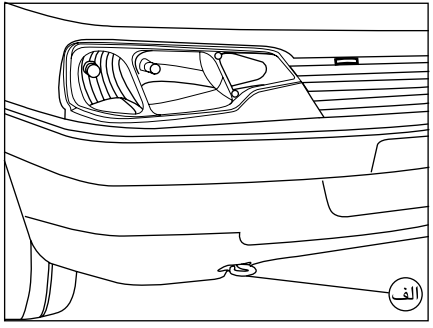

کشیدن(بکسل کردن) خودرو

الف) بدون بلند کردن چرخ‌ها

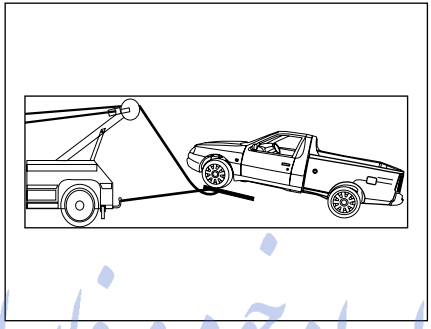

ب) از جلو: میله بکسل را به حلقه بکسل وصل کنید.

در صورت بلند کردن چرخ‌های جلو

روش بکسل از سمت جلو خودرو

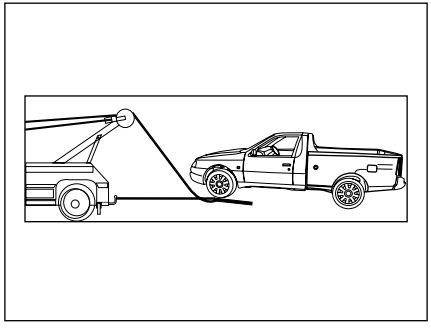

ج)روش بکسل از سمت عقب خودرو

ایران خودرو فارما
تلفن شبانه روزی: ۰۲۱-۸۸۸۶۲۰۱۵
FarmaSOS.com

اخطار

- از خارج کردن سوئیچ استارت و یا بستن آن در زمان بکسل کردن خودرو بر روی چهار چرخ خودداری کنید، چرا که باعث قفل شدن فرمان می شود. توصیه می شود سوئیچ را در موقعیت A قرار دهید.
- به شما پیشنهاد می‌کنیم از یک میله محکم و ثابت جهت بکسل کردن استفاده نمایید. در صورت استفاده از طناب و یا کابل (هنگامی که قانون آن را اجازه می دهد)، باید خودروی بکسل شده قابل ترمزگیری باشد (امکان روشن شدن موتور آن باشد).
- نباید خودرویی را که امکان حرکت و رانندگی ندارد، بکسل نمود.
- برای ممانعت از آسیب رسیدن به خودرو، باید از ترمز کردن شدید و همچنین شتاب گرفتن ناگهانی اجتناب نمود.
- در هر صورت توصیه می‌شود که سرعت از ۲۵ کیلومتر در ساعت بالاتر نرود.
- خودرو بکسل کننده همواره باید سنگین تر از خودروی بکسل شونده باشد.
- خودروی بکسل شونده نباید دارای سرنشین باشد.
- بخاطر داشته باشید زمانی که موتور خاموش باشد، بوستر ترمز کار نمی کند و برای ترمز کردن لازم است نیروی بیشتری به پدال وارد شود.

جعبه فیوز

F1 : تغذیه بعد از سوئیچ رادیو پخش

F2 : مصرف ندارد

F3 : تغذیه بعد از سـویچ مدولاتور ABS - تغذیه بعد از سوییچ ECU

F4 : روشـنائی چراغ کوچک عقب چپ و راست و چراغ نمره عقب - سـیگنال روشـنایی رله بارز روشن ماندن چراغها

F5 : پایه ۴ کلید ۳ کاره و فیدبک ECU برای روشـن شدن کولر جهت راه‌اندازی فن - بوبین رله زرد فن بخاری - تغذیه مـدار HEATING\VENTILATION - بوبین رله قطع کمپرسور

F6 : تغذیه ایربگ

F7 : کنتاکـت رله بوق - کنتاکت رله مه‌شـکن جلو - بوبین رله بوق

F8 : شانت ورودی فیوزهای F15 , F25

F9 : چراغهای کوچک جلو

F10 : مصرف ندارد

F11 : مصرف ندارد

F12 : چراغ دنده عقب - تغذیه بعد از سـوییچ جلوآمپر - تغذیه بعد از سـوئیچ ایموبلایزر- تغذیه بعد از سوییچ دیاگ - تغذیه رله هشدار ABS

F13 : مصرف ندارد

F14 : MAIN FUSE تغذیـه اصلی دسـته راهنما شامل چراغها ، راهنما و مه شکن

F15 : تغذیه چراغ سقف جلو - تغذیه قفل مرکزی

F16 : تغذیه فندک

F17 : مصرف ندارد

F18 : مه‌شکن عقب

F19 : تغذیه چراغ‌های روشنایی

F20 : مصرف ندارد

F21 : کنتاکت رله زرد فن بخاری

F22 : مصرف ندارد

F23 : تغذیه کلید A/C

F24 : موتـور برف پاک کن - دسـته برف پاک کن - تغذیه یونیت برف پاک کن و پمپ شیشه‌شوی

F25 : بـرق دائم جلوآمپر - برق دائم رادیوپخش - برق دائم دیاگ

F26 : برق دائم یونیت فلاشـر- برق دائم پنل کلیدهای رادیوپخش

F27 : مصرف ندارد

F28 : چراغهای ترمز - بوبین رله شیشـه بالا بر جلو - تغذیه بعد از سوئیچ پنل رادیو پخش

F29 : کنتاکت رله شیشه بالا بر جلو

F30 : تغذیه چراغ نقشه‌خوان - تغذیه مدار فرمان راهنما - رله بازر روشن ماندن چراغها

امداد خودرو فارما
۰۲۱-۸۸۸۶۲۰۸۵
FarmaSOS.com

۵

فیوزها

جعبه فیوز، زیر داشبورد در قسمت چپ راننده قرار دارد و در آن شش عدد فیوز یدکی و همچنین گیره مخصوص تعویض فیوز قرار داده شده است. برای باز کردن، در جعبه فیوز را به طرف جلو بکشید.

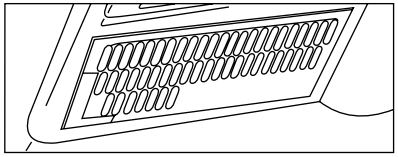

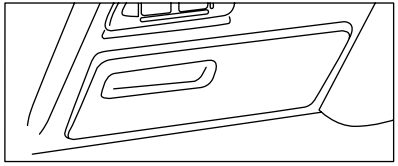

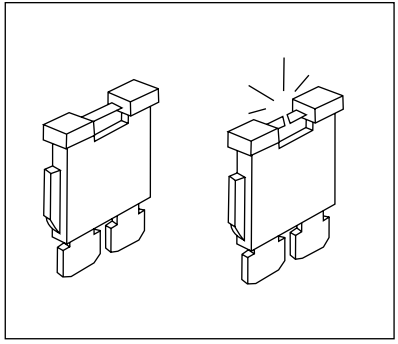

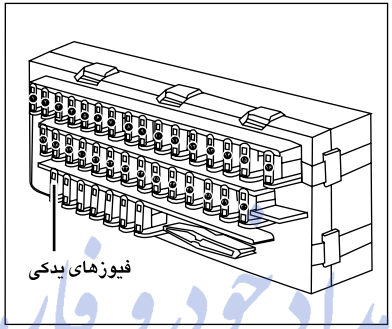

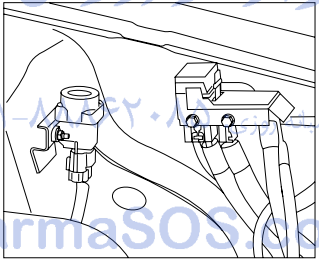

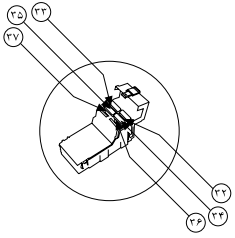

امداد خودرو فارما
تلفن شبانه روزی ۰۲۱-۸۸۴۲۰۸۵
FarmaSOS.com

هشدار

هرگونه دستکاری و یا تغییر سیستم های تغذیه سوخت (واحد کنترل الکترونیکی، سیم کشی، مدار سوخت، انژکتور، سرپوش محافظ و...) به دلیل خطری که ممکن است شما را تهدید کند اکیداً ممنوع است. (مگر توسط متخصصین شبکه خدمات پس از فروش).

نصب رادیو

درپوش محافظ رادیو

باز کردن: کلید مربوط را فشار دهید و درپوش را بالا بکشید.

بستن: قســـمت پائین درپوش را فشار دهید و در جای خود قفل کنید.

تجهیزات خودرو برای نصب رادیو

- آنتن سقفی
- سیم آنتن
- پارازیت گیر
- تغذیه برق بلندگوهای جلو
- دو عدد فیش ۸ راهی

سیم کشی فیش ۸ راهی

فیش A:

۱- یدکی
۲- یدکی
۳- یدکی
۴- اتصال مثبت باتری
۵- آنتن برقی
۶- اتصال مثبت لامپ کوچک
۷- اتصال مثبت تجهیزات برقی
۸- اتصال منفی بدنه

فیش B:

۱- اتصال مثبت بلندگوی عقب سمت راست
۲- اتصال منفی بلندگوی عقب سمت راست
۳- اتصال مثبت بلندگوی جلو سمت راست
۴- اتصال منفی بلندگوی جلو سمت راست
۵- اتصال مثبت بلندگوی جلو سمت چپ
۶- اتصال منفی بلندگوی جلو سمت چپ
۷- اتصال مثبت بلندگوی جلو عقب سمت چپ
۸- اتصال منفی بلندگوی عقب سمت چپ

امداد خودرو فارما
تلفن شبانه روزی: ۰۲۱-۸۸۸۶۲۰۸۵
FarmaSOS.com

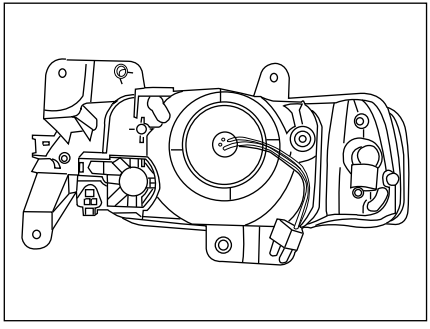

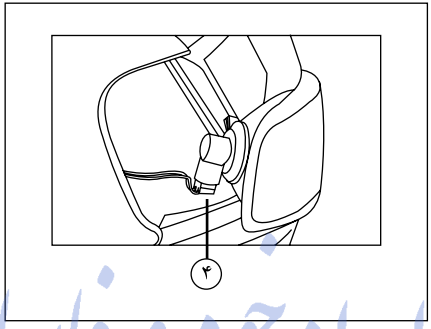

اخطار

- عملکرد کلیه چراغ‌های بیرونی را قبل از شروع به رانندگی بررسی کنید.

هنگام تعویض هر لامپ، کلید چراغ را خاموش کنید تا از اتصال کوتاه جلوگیری شود.

- لامپ ها تحت خلاء هستند و ممکن است هنگام تعویض شکسته شوند و ایجاد جراحت نمایند.

تعویض لامپ

لامپ چراغ‌های جلو

۱- باز کردن قاب چراغ: برای خارج کردن لامپ کوچک و بـــزرگ چراغ‌های جلو، فنـــر نگهدارنده را از روی قاب کنار بزنید.

۲- لامپ کوچک(۵ وات): سر سیم‌ها را بیرون بیاورید، جا لامپی را به اندازه $\frac{1}{4}$ دور بچرخانید و خارج کنید.
لامپ سوخته را تعویض کنید.

۳- لامپ چراغ‌های بزرگ نور بالا و پائین(H4= ۵۵/۶۰ وات): بســـت‌های فنری را با فشار کنار بزنید و لامپ را تعویض کنید. توجه داشته باشید که خارهای روی لامپ در وضعیت صحیح قرار گرفته باشـــند. برای نگه داشتن لامپ از یک پارچه خشک استفاده کنید.

۴- چراغ هـــای راهنما (۲۱ وات): فنر نگهدارنده را جدا کنید، چراغ راهنما را بیرون بیاورید. جا لامپی را برخلاف گردش عقربه ساعت بچرخانید و لامپ را تعویض کنید.

ایران خودرو فارما
تلفن شبانه روزی: ۰۲۱-۸۸۸۶۲۰۸۵
FarmaSOS.com

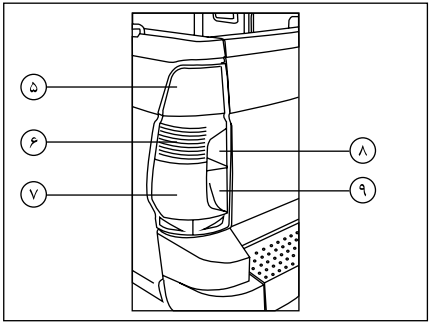

چراغ‌های عقب

۵- لامپ چراغ قرمز و خطر : لامپ دو کنتاک (چراغ کوچک ۵ وات چراغ ترمز ۲۱ وات

۶- طبق انعکاس نور- لامپ چراغ کوچک ۵ وات

۷- لامپ چراغ مه شکن : ۲۱ وات

۸- لامپ چراغ لاهنما : ۲۱ وات

۹- لامپ چراغ دنده عقب : ۲۱ وات

۱۰ لامپ چراغ نمره عقب : ۵ وات

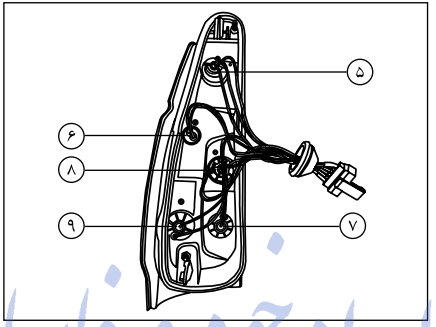

باز کـــردن : برای تعویض لامپهای داخل چراغ عقب ابتدا دریچه محل دسترسی به چراغ واقع در داخل محفظه اطاق بار را باز نموده و ســـپس با بازکردن چراغ توسط دو عدد مهره، چراغ را از محفظه خارج می کنیم برای بیرون آوردن لامپ کانکتور مربوطه را خلاف عقربه ساعت (سمت چپ ۱/۴ دورچرخانده و کانکتور را به بیرون می کشیم (مراحل بستن عکس مراحل باز کردن)

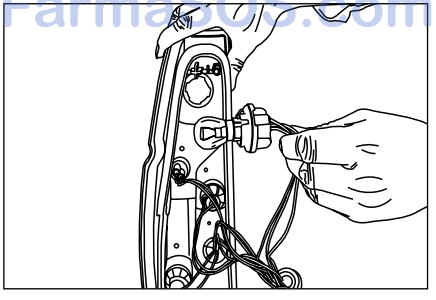

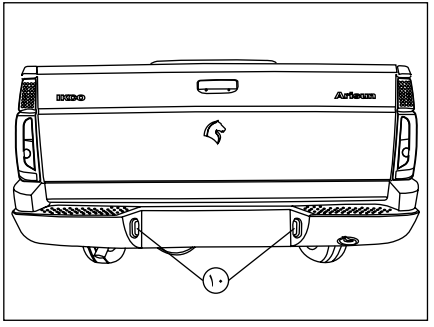

برای تعویض چراغ نمره عقب در پوش پلاستیکی لامپ را باز کنید توصیه می شود یک دست لامپ و فیوزمورد نیاز یدکی را همیشه در خودرو همراه داشته باشید.

اخطار

قبل از شروع به رانندگی در شب:

از عملکرد صحیح تجهیزات الکتریکی اطمینان حاصل نمایید و چراغ های خودرو را تنظیم نمایید. (در صورت حمل باز بیش از حد معمول). بطور کلی، دقت کنید که چراغ‌ها پوشیده شده نباشند. (کثیفی، گل، برف و یا هرگونه شی روی آنها نپوشانده باشد.)

FarmaSOS.com

امداد خودرو فارما

تلفن شبانه روزی: ۰۲۱-۸۸۸۶۲۰۸۵

FarmaSOS.com

۶ اطلاعات فنی

امداد خودرو فارما

تلفن شبانه روزی: ۰۲۱-۸۸۸۶۲۰۸۵

FarmaSOS.com

برچسب اخطارها ۹۴
اطلاعات فنی خودرو ۹۵
وزن‌ها ۹۵
ابعاد خودرو ۹۶
سیستم کنترل آلودگی هوا ۹۹

پلاک مشخصات خودرو

۱- شماره بدنه

۲- پلاک مشخصات شامل:

- شماره موتور
- شماره بدنه
- شماره رنگ
- مدل

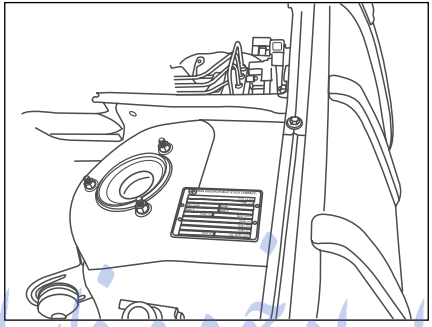

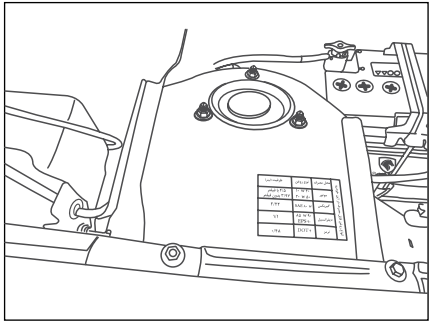

توجه:

لطفا اطلاعات ذکر شده در پلاک مشخصات را همراه با سایر اطلاعات مربوط به مالک، تاریخ تحویل و کیلومتر کارکرد خودرو، در کلیه مکاتبات خود با ایران خودرو و موسسات دیگر ذکر نمائید.

امداد خودرو فارما
تلفن شبانه روزی: ۰۲۱-۸۸۸۶۲۰۸۵
FarmaSOS.com

	مشخصات عمومی	وزن بنزینی آریسان (Kg)	گازسوز آریسان
اوزان	وزن کل خودرو بدون بار	Kg ۱۱۵۰	۱۲۴۰
	وزن روی اکسل جلو	Kg ۶۷۰	۷۱۰
	وزن روی اکسل عقب	Kg ۵۵۵	۶۳۰
	حداکثر وزن مجاز خودرو	Kg ۱۹۸۰	۱۹۹۰
	حداکثر وزن بار با دو سرنشین	Kg ۸۳۰	۷۵۰
	مشخصات عمومی	سواری	
ترمز	ترمز جلو	هیدرولیک دیسک	دیسک
	ترمز عقب	هیدرولیک کاسه‌ای	کاسه‌ای
ترمز آریسان	●	خود تنظیم	
	○	سیستم ضدقفل	کاسه‌ای
	دیسک‌مجهزبه‌تک‌پیستون‌خودتنظیم	جلو	
	کاسه‌ای‌مجهزبه‌کفشک‌های‌خودتنظیم	عقب	
فنر بندی	فنر جلو	فنر لول همراه با کمک فنر تلسکوپی	فنر لول همراه با کمک فنر تلسکوپی
	فنر عقب	فنر شمش	فنر شمش
	کمک فنر عقب	تلسکوپی	تلسکوپی
فرمان	**هیدرولیک**	نوع فرمان	شانه‌ای
		شعاع چرخش خودرو (متر)	۵/۲۵
	آریسان	سایز	سیستم فرمان
		R1465/185i	هیدرولیک

	مشخصات عمومی	سواری
گیربکس	نسبت دنده دیفرانسیل	۴/۲ : ۱
	نوع گیربکس-دستی	۵ دنده جلو دنده عقب
	حداکثر سرعت در دنده ۱	۴۶ km/h
	حداکثر سرعت در دنده ۲	۷۴ km/h
	حداکثر سرعت در دنده ۳	۱۰۰ km/h
	حداکثر سرعت در دنده ۴	۱۲۴ km/h
	حداکثر سرعت در دنده ۵	۱۶۰ km/h
سیستم انتقال قدرت آریسان	کلاچ	کلاچ خشک تک صفحه‌ای CP 3800
	گیربکس	گیربکس ۵ سرعته دستی
	میل گاردن	دوتکه با مفصل‌های سرعت ثابت
دیفرانسیل	نوع دیفرانسیل	هیپوئید
	نسبت دنده پینیون به کرانویل	۹ : ۳۸
سیستم برق	نوع باتری	۱۲ ولت، ۹ پلیت، ۶۰ آمپر ساعت
	نوع آلترناتور	۸۰ آمپر - VALEO
	نوع استارت	12V-0.9 KW
سیستم خنک‌کننده	درجه حرارت باز شدن ترموستات	۷۸ درجه سانتیگراد
تایر	ابعاد	۱۸۵/۶۵ R ۱۵
	فشار باد در حالت سرد بر حسب*	bar Psi
	چرخ جلو	۲/۴ ۳۵
	چرخ عقب	۳/۰ ۴۳

* در خودروی آریسان دوگانه سوز فشار باد چرخ جلو ۲/۲ و چرخ عقب ۲/۳ بار می‌باشد.

امداد خودرو فاما
تلفن شبانه روزی: ۰۲۱-۸۸۸۶۲۰۸۵
FamaSOS.com

	مشخصات عمومی	سواری
دستگاههای مربوط به احتراق بنزین	سیستم جرقه زنی	الکترونیکی
	نوع کویل	SAGEM 2526040 A
	نوع شمع	EYQUEM REN58LZ یا مشابه آن
	فاصله دهانه شمع	۰/۹ میلی‌متر
خلاصی سوپاپها	خلاصی سوپاپ دود	۰/۴۰ میلی‌متر (۰/۰۱۶ اینچ)
	خلاصی سوپاپ بنزین	۰/۲۰ میلی‌متر (۰/۰۰۸ اینچ)

	مشخصات عمومی		آریسان
موتور دوگانه سوز	موقعیت موتور		جلو – خطی
	تعداد سیلندر		۴
	قطر و کورس پیستون		۷۰/۸ x ۸۷/۳
	حجم موتور		۱۶۹۶
موتور	موقعیت موتور		جلو – خطی
	تعداد سیلندر		۴
	قطر و کورس پیستون		۷۰/۸ x ۸۷/۳
	حجم موتور		۱۶۹۶
	نسبت تراکم		۱۰/۸:۱
	حداکثر توان		۶۴ کیلووات در دور ۵۲۵۰
	در حالت گازسوز		۵۸ کیلووات
	حداکثر گشتاور		۱۴۰ نیوتن متر در دور ۳۰۰۰
	در حالت گازسوز		۱۲۸ نیوتن متر در دور ۳۰۰۰
	سوخت	دوگانه سوز	سوخت اصلی: CNG
			اکتان ۸۷-۹۵ بنزین
	تعداد سوپاپ		۸
	سیستم پاشش سوخت		سیستم پاشش چندگانه
	سیستم اشتعال		الکترونیکی
	جنس بلوک سیلندر		چدن
	جنس سر سیلندر		آلیاژ آلومینیوم

امداد خودرو فارما
تلفن شبانه روزی: ۰۲۱-۸۸۸۶۲۰۸۵
FarmaSOS.com

اطلاعات فنی مربوط به خودروی آریسان	
بیشترین وزن قابل تحمل توسط خودرو دوگانه سوز	۱۹۹۰ کیلوگرم
وزن تقریبی خودرو با مخزن ۸۰ لیتری	۱۲۴۰ کیلوگرم
حداکثر توان در حالت گازسوز	۵۸ کیلووات
بیشترین وزن قابل تحمل توسط خودرو بنزینی	۱۹۸۰ کیلوگرم
وزن تقریبی خودرو بنزینی	۱۱۵۰ کیلوگرم

ابعاد بدنه بیرونی آریسان	
فاصله عرضی چرخ‌های جلو	mm ۱۴۷۸
فاصله عرضی چرخ‌های عقب	mm ۱۴۷۱
فاصله طولی چرخ‌ها	mm ۲۶۷۱
عرض کلی خودرو	mm ۱۶۹۴
طول کلی خودرو	mm ۴۴۰۸
ارتفاع کلی خودرو	mm ۱۴۱۰

امداد خودرو فارما

مصرف سوخت گاز در خودروی گازسوز در ۱۰۰ کیلومتر بر اساس استاندارد ECER83/03 مطابق جدول زیر می‌باشد.

شرایط رانندگی	میزان مصرف سوخت با فشار ۲۰۰ بار
داخل شهر	۴۶ لیتر
خارج از شهر	۲۴ لیتر
داخل و خارج از شهر	۳۱/۷ لیتر

مشخصه‌های عملکردی آریسان	
ماکزیمم سرعت	160 km/h
متوسط مصرف سوخت داخل شهر	LIT@100km 11/5
متوسط مصرف سوخت در بیرون شهر	LIT@100km 6.65
متوسط مصرف سوخت ترکیبی	LIT@100km 8.45
استاندارد آلودگی	یورو ۴
شتاب صفر تا صد	۱۲/۷ ثانیه

تلفن شبانه روزی: ۰۲۱-۴۴۸۶۲۰۸۵
FarmaSOS.com

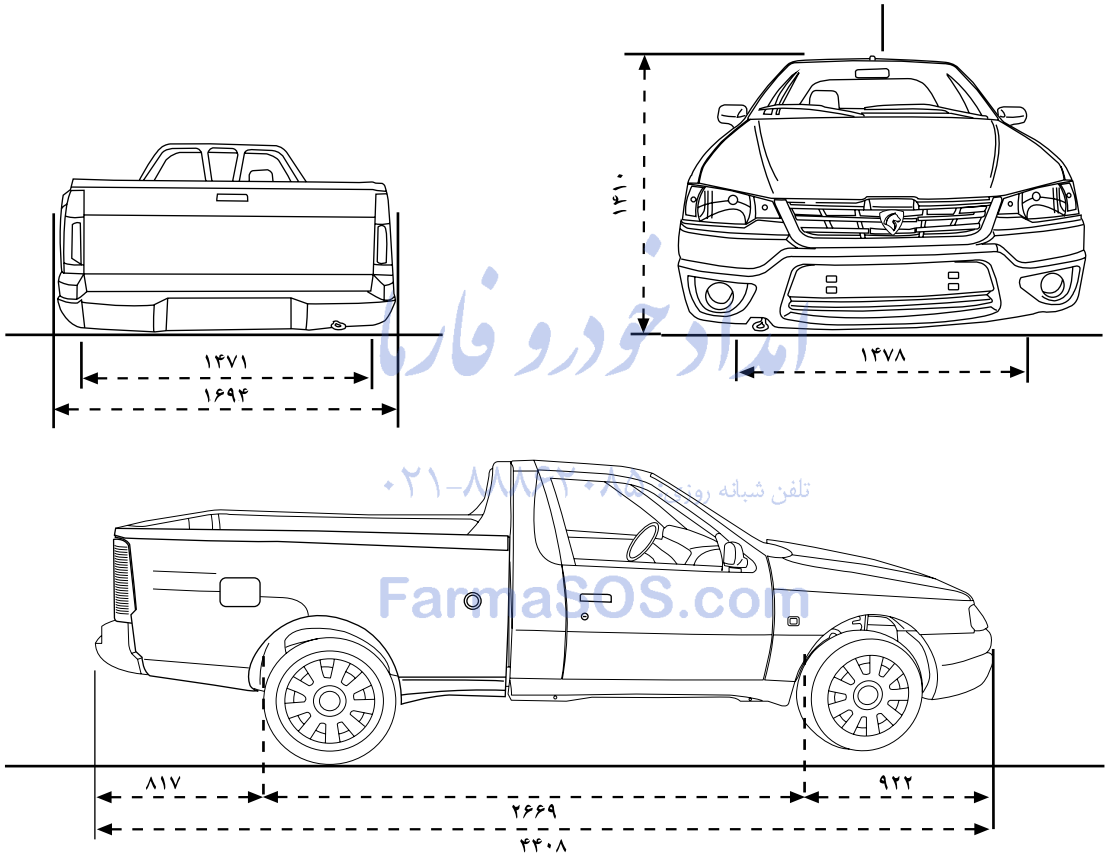

امداد خودرو فارما
تلفن شبانه روزی: ۰۲۱-۸۸۸۸۳۰۸۸
FarmaSOS.com

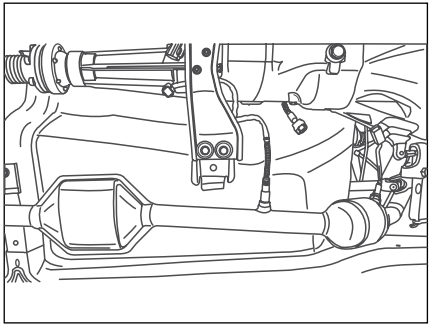

سیستم کنترل آلودگی

خودرو شما مجهز به سیستم کنترل آلودگی در حد استاندارد EURO IV در خصوص مواد آلاینده خودرو، می‌باشد.

مبدل کاتالیزوری: جهت تبدیل مواد آلاینده خروجی از موتور به گازهایی با آلودگی حداقل، از مبدل کاتالیزوری یا کاتالیست استفاده می‌شود. از عوامل مهم در تخریب یا از کار افتادن کاتالیســـت، ســـرب موجود در سوخت می‌باشد، لذا استفاده از بنزین بدون سرب در این خودرو ضروری می‌باشد.

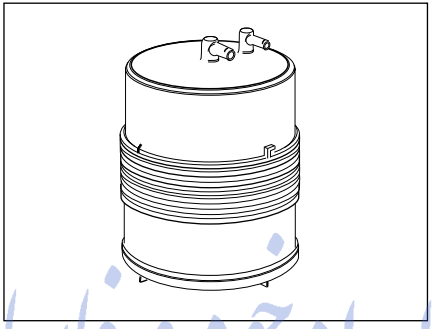

قوطی جاذب

قوطی جاذب حاوی ذغال به منظور جذب بخارات بنزین و سپس انتقال بخارات به مانیفولد هوای ورودی موتور می‌باشد.

ایران خودرو فارما
تلفن شبانه روزی: ۰۲۱-۸۸۸۶۲۰۸۵
FarmaSOS.com

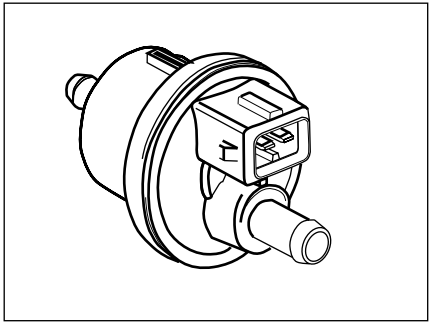

شیر تخلیه

نصب این شیر در مسیر بخارات بنزین، موجب کنترل ورود بخارات بنزین به مانیفولد هوای ورودی موتور می‌شود.

امداد خودرو فارما

تلفن شبانه روزی: ۰۲۱-۸۸۸۶۲۰۸۵

FarmaSOS.com

۷ فهرست الفبایی

امداد خودرو فارما

تلفن شبانه روزی: ۰۲۱-۸۸۸۶۲۰۸۵

FarmaSOS.com

آ

آینه‌هـــا ۲۲

الف

ابعـــاد خـــودرو ۸۶
اطلاعات فنی ۸۱
ایمنی کودکان ۲۴
ایمنی خودرو ۲۵

ب

بازکردن قفل فرمان ۲۶
بستن کمربند ۴۳
برچسب کیسه هوای سرنشین ۴۸
بازدید روغن جعبه دنده ۶۷
بازدید روغن دیفرانسیل ۶۸
بازدید گیریس چرخ‌های جلو ۶۹
بازدید روغن ترمز ۶۹

پ

پلاک مشخصات خودرو ۸۲

ت

تایرها ۷۸
تنظیم ارتفاع کمربند ایمنی ۴۳
توصیه‌های ایمنی در مورد کمربندها ۴۴
تدابیر زمستانی ۶۷
تعویض چرخ‌ها ۷۰
تعویض لامپ‌ها ۷۸
تعویض فیلتر هوا ۷۰
تجهیزات داخلی خودروی آریسان ۳۱
تعویض روغن موتور ۶۷
تنظیم غربیلک فرمان ۲۶
تهویه و بخاری ۲۷
توصیه‌های مصرف سوخت ۷۱

ج

جک و آچار چرخ در خودروی آریسان ۷۰

چ

چراغ‌ها و نشانگرها ۵۱
چراغ‌ها و بوق‌ها ۵۷

ح

حمـــل خـــودرو ۸۶

خ

خودروی شما در یک نگاه ۵

د

در باک ۲۱
دسته راه نما ۵۹

ر

روشن کردن با استفاده از سوخت CNG ۴۱
روش برخورد در صورت بروز نشتی گاز ۴۲
راهنمای استفاده از رادیو CD ۳۲
رانندگی با سوخت CNG ۴۱
روشن کردن موتور ۵۸

س

سیستم گرمایش و تهویه ۲۹
سرویس و نگهداری Air bag ۴۷
سوئیچ ثقلی یا سوئیچ ایمنی ۷۵
سیستم خنک کننده ۷۵
سیستم بازدارنده ایموبلایزر ۲۲
سیستم کنترل آلودگی هوا ۸۹

ش

شارژ باتری ۷۶
شیشه بالابر برقی ۲۳
شیشه شوی و برف پاک کن ۵
شیشه شوی ۵۹

ص

صندلی‌هـــا ۲۳

امداد خودرو فارما
تلفن شبانه روزی: ۸۸۸۶۲۰۸۵-۰۲۱
FarmaSOS.com

صرفه‌جوئی در سوخت ۷۱

ظ

ظرفیت‌ها ۶۶

ف

فوریت‌های فنی ۸۳

فیوزها ۸۷

ق

قفل و باز کردن درها ۲۰

قفل‌ها و لاستیک‌ها ۶۴

ک

کمربندهای ایمنی ۲۴

کولر ۳۰

کارت کد محرمانه ۲۲

کیسه هوا ۴۵

کیسه هوای سرنشین ۴۵

م

مخزن شیشه شوی ۵۹

محفظه موتور ۶۳

مرور سریع مطالب ۴

مراحل انجام سوخت گیری ۳۸

مراقبت‌های ایمنی ۷۵

مشخصات فنی خودرو ۹۸

معرفی قطعات مستقر در محفظه موتور ۳۶

معرفی قطعات CNG ۳۷

مراحل انجام سوختگیری CNG ۳۸

ن

نشانگرهای صفحه نمایش جلو آمپر ۵۰

نگهداری خودرو ۷۳

و

وزن‌ها ۸۵

وضعیت مکانیکی خودرو ۷۴

ویژگی خودروهای دوگانه سوز گازسوز ۳۵

امداد خودرو فارما
تلفن شبانه روزی: ۰۲۱-۸۸۸۶۲۰۸۵
FarmaSOS.com

۷

راه تو را می‌خواند...

امداد خودرو فارما

تلفن شبانه روزی: ۰۲۱-۸۸۸۶۲۰۸۵

FarmaSOS.com

شرکت ایران خودرو (سهامی عام)
تهران، کیلومتر ۱۴ جاده مخصوص کرج
صندوق پستی ۱۱۱ - ۱۳۸۹۵
تلفن: ۴۸۹۰۱ (۰۲۱)
نمابر: ۱- ۴۴۹۳۴۰۰۰ (۰۲۱)
مرکز پیامک: ۳۰۰۰۳
پست الکترونیکی: info@ikco.ir
پایگاه اینترنتی: www.ikco.ir

© Aug. / 2015 Iran Khodro Co. All rights reserved.

۹۰۰۷۰۵۱۰۷۳۰۳۵-۰۰
e-code: ۵۴۰۷۰۱۰۰۱۷-۰۰